Protecting you for life's best moments.

Instruction Manual
Quiet-Link™ Ear Defenders

Employers: Read this manual and carry out the employer responsibilities (page 6).

Product users: Read this manual and follow the product user safety instructions (page 7).

Manuals are regularly updated. Make sure this manual is available to all users for reference.

Current version of manual and other languages: gvs-rpb.com/resources



EN English P.2
NL Nederlands P.12

NIOSH APPROVED

ANSI S3.19-1974 HEARING PROTECTION

CE 2797
UKCA 0086
EN352-3:2020 HEARING PROTECTION

GVS | rpb QUIET-LINK™

Protecting you for life's best moments.

CONTENTS

- EXPLANATION OF SIGNAL WORDS AND SYMBOLS 2
- INTRODUCTION 3
- IMPORTANT SAFETY INFORMATION
  - PROTECTION PROVIDED AND LIMITATIONS 4
  - ATTENUATION DATA 4
  - EMPLOYER RESPONSIBILITIES 6
  - PRODUCT USER SAFETY INSTRUCTIONS 7
- SETUP AND CARE 9
- PARTS AND ACCESSORIES 10
- WARRANTY AND LIABILITY STATEMENT 11
- NEDERLANDS 12

EXPLANATION OF SIGNAL WORDS AND SYMBOLS

The following signal word and safety symbols are used in this manual and product labeling:

⚠ WARNING **WARNING** indicates a hazardous situation that, if not avoided, could result in death or serious injury.



Read the Instruction Manual.
Additional copies of RPB® manuals can be found at gvs-rpb.com.

CERTIFIED BY:

CE: BSI Group The Netherlands B.V. (NB2797), Say Building, John M. Keynesplein 9, 1066 EP, Amsterdam, NL

UKCA: BSI Group (AB0086), Kitemark Court, Knowhill, Milton Keynes MK5 8PP, United Kingdom

RPB® Safety LLC is an ISO9001 certified company.

RPB® SAFETY - GLOBAL HEADQUARTERS
2807 Samoset Rd, Royal Oak, MI 48073, USA
T: 1-866-494-4599 F: 1-866-494-4509 E: sales@gvs.com

GVS S.p.A. - EMEA
Via Roma 50, 40069 Zona Industriale BO, Italy
T: +39 0516176391 E: sales@gvs.com

GVS Filter Technology UK Ltd.
Caton Road, Lancaster, Lancashire, UK, LA1 3PE
T: +44 (0)1524 847600 E: sales@gvs.com

Copyright ©2025 GVS-RPB Safety, LLC. All rights reserved. All materials contained on this website are protected by United States copyright law and may not be reproduced, distributed, transmitted, displayed, published or broadcast without the prior written permission of GVS-RPB Safety, LLC. You may not alter or remove any trademark, copyright or other notice from copies of the content.

All trademarks, service marks, and logos used in this publication, both registered and unregistered, are the trademarks, service marks, or logos of their respective owners. All rights in the GVS-RPB Intellectual Property contained in this publication, including copyright, trademarks, service marks, trade secret, and patent rights are reserved. GVS-RPB Intellectual Property means any patent, patented articles, patent applications, designs, industrial designs, copyrights, software, source code, database rights, moral rights, inventions, techniques, technical data, trade secrets, know-how, brands, trademarks, trade names, slogans, logos, and any other common law and proprietary rights, whether registered or unregistered anywhere in the world, that are owned by, developed in whole or in part by, or licensed by GVS-RPB Safety, LLC.

For technical assistance contact our Customer Service Department at 1-866-494-4599 or email: sales@gvs.com

Form #: 7.20.549 Rev: 6

INTRODUCTION

The RPB Quiet-Link Ear Defenders helmet mounted earmuffs (18-533) are part of the RPB LINK System. These earmuffs should only be fitted to and used only with the following respirators:

- Z-LINK®
- T-LINK®

These earmuffs meet the following standards:

- ANSI S3.19-1974
- CE EN 352-3:2020

GVS | rpb QUIET-LINK™

Protecting you for life's best moments.

MATERIALS

Helmet mounted earmuff supporting arms: Nickel plated spring steel
Ear cushions: PVC
Weight of the earmuff pair: 220g

See PROTECTION PROVIDED AND LIMITATIONS for details.

IMPORTANT SAFETY INFORMATION

⚠ WARNING Improper selection, fit, use, or maintenance of this product can result in temporary or permanent hearing loss. This product is intended for occupational use in accordance with applicable standards or regulations for your location, industry, and activity (see Employer Responsibilities, page 5). Familiarity with standards and regulations related to the use of this protective equipment is recommended, even if they do not directly apply to you. If self-employed or if used in a non-occupational setting, refer to Employer Responsibilities and Product User Safety Instructions. Go to gvs-rpb.com/important-safety-information/ for helpful links to OSHA and other content.

Employers: Read this manual and carry out the Employer Responsibilities (page 5).
Product users: Read this manual and follow the Product User Safety Instructions (page 6).
Check website for updates. Product manuals are regularly updated.
Visit gvs-rpb.com/resources for the most recent version of this manual before using the product.

PROTECTIONS PROVIDED AND LIMITATIONS

HEARING PROTECTION

- The Quiet-Link Ear Defender system provides an Noise Reduction Rating (NRR) of 25.
- The Quiet-Link Ear Defender helmet mounted system is not designed to be used with any other respirator or helmet besides the Z-Link and T-Link.

ATTENUATION DATA *Table 1.1*

TEST FREQUENCIES (Hz)	125	250	500	1000	2000	3150	4000	6300	8000	NRR
MEAN ATTENUATION (dB)	19.7	21.0	27.5	38.4	38.3	45.2	44.5	48.6	47.6	25
STANDARD DEVIATION (dB)	2.5	2.8	2.8	3.5	2.9	3.9	3.0	3.3	2.7	

The level of noise entering a person's ear, when a hearing protector is worn as directed, is closely approximated by the difference between the A-weighted environmental noise level and the NRR.

Example:

1. The environmental noise level as measured at the ear is 92 dBA.
2. The NRR is 25 decibels (dB)
3. The level of noise entering the ear is approximately equal to 67dBA.

For noise environments dominated by frequencies below 500Hz, the C-weighted environmental noise level should be used in determining required NRR. Refer to Table 1.1. for attenuation data by frequency. Improper fit of this device will reduce its effectiveness in attenuating noise. Although hearing protectors can be recommended for protection against harmful effects of impulse noise, the Noise Reduction Rating (NRR) is based on the attenuation of continuous noise and may not be an accurate indicator of the protection attainable against impulse noise, such as gunfire.

Note: The Noise Reduction Rating is derived from testing procedures at an independent laboratory and in accordance to acceptable A.N.S.I. standards. Actual noise reduction can vary from laboratory results as shown in Table 1.1 and as labelled on the packaging. Protection is maximized when: proper protector is selected for application, a good training program is utilized and proper fitting techniques are followed.

SNR ATTENUATION DATA *Table 1.2*

TEST FREQUENCIES (Hz)	125	250	500	1000	2000	4000	8000	SNR
MEAN ATTENUATION (dB)	21.1	21.3	29.1	39.3	37.9	42.3	42.3	33
STANDARD DEVIATION (dB)	2.9	1.8	2.6	2.8	2.5	3.4	2.2	
ASSUMED PROTECTION VALUE (APV) (dB)	18.2	19.5	26.5	36.5	35.4	38.9	40.0	

- SNR - 33dB
- H - 37dB
- M - 30dB
- L - 23DB

HAZARD LIMITATIONS

The RPB Quiet-Link is **NOT FOR USE** if:

- They cause the respirator to not properly fit on the users head or they cause the cape, face seal, or hood to not seal and potentially allow contaminants into the respirator.

PPE REGULATION

- The Quiet-Link Ear Defenders conform to the PPE Regulation (EU) 2016/425. Regulation 2016/425 on PPE as brought into UK Law and amended.
- The Declaration of Conformity can be found at gvs-rpb.com/resources/
- See the Storage section for information on packaging and protection required for transportation.

EMPLOYER RESPONSIBILITIES

Your specific responsibilities may vary by location and industry, but in general RPB expects that employers will:

- **Follow all applicable standards and regulations for your location, industry, and activity.**
  Depending on your location and industry, a number of standards and regulations may apply to your selection and use of personal protective equipment. These may include such things as federal (e.g., OSHA, MSHA, Canadian Occupational Health and Safety), local (e.g., state, provincial), or military standards and regulations and consensus standards such as ANSI and CSA. Know which requirements apply to your location and industry.

- **Have appropriate safety programs in place.**
  Have and follow:
  - ☐ A workplace safety program.

- **In accordance with the above,**
  - ☐ Perform a hazard analysis and select appropriate equipment for each activity. A hazard analysis should be performed by a qualified person. Controls should be in place as appropriate and a qualified person should determine what kind of hearing protection is appropriate for the intended activities and environments of use.

    As applicable, check your workplace safety program and standards and regulations for your activity or industry for related protection requirements, and see this manual (Protection Provided and Limitations, page 4).

  - ☐ Train employees in the Quiet-Link's use, maintenance, and limitations.
    Appoint a qualified individual who is knowledgable about the RPB Quiet-Link to provide training:

  Train each Quiet-Link user in the product's use, application, inspection, maintenance, storage, fitting, and limitations in accordance with the content of this Instruction Manual and standard or regulatory requirements. Ensure that each intended user reads the manual.

  - ☐ Ensure that equipment is properly set up, used, and maintained. Make sure that equipment is properly set up, inspected, fitted, used, and maintained.

  - ☐ If you have any questions, contact RPB.
    - Call Customer Service Department at:
      Tel: 1-866-494-4599
      Email: sales@gvs.com
      Web: gvs-rpb.com

PRODUCT USER SAFETY INSTRUCTIONS

BEFORE INITIAL USE - BE TRAINED

Do not use this product until you have read this manual (additional copies available at gvs-rpb.com) and been trained in the use, maintenance, and limitations by a qualified individual (appointed by your employer) who is knowledgable about the RPB Quiet-Link Ear Defenders.

Allergens: No known common allergens are used in this product.

Some materials could cause an allergic reaction in susceptible individuals. If you have a known allergy or develop irritation, inform your employer. Irritation may occur from lack of cleaning. Following all cleaning and care instructions provided in the instruction manuals for this and any other RPB products you are using.

ENSURE PROPER FIT

The earmuff must fit snugly without any gaps in order to provide the specified level of noise reduction. Check the size and fit before use and be aware of how accessories might interfere with proper fit as discussed below:

When wearing **eyeglasses, goggles, or respirator straps** between the sealing surface of the earmuffs, noise reduction may be lower. Wear glasses or goggles with thin, flat temples or straps to reduce the interference with the seal of the earmuff cushions. Make sure long hair is pulled back as much as possible and remove all items that may interfere with the earmuffs seal around the ears such as jewelry, pencils/pens, earbuds or hats. Do not bend or reshape the supporting arm wires as this will reduce the seal of the earmuffs and reduce the noise reduction.

These helmet mounted earmuffs are **medium size** range. Earmuffs complying with EN 352-3 are of "medium size range", "small size range" or "large size range". "Medium size range" helmet mounted earmuffs will fit the majority of wearers. "Small size range" or "large size range" helmet mounted earmuffs are designed to fit wearers for whom "medium size range" earmuffs are not suitable. The RPB Quiet-Link Ear Defenders are only available in medium size. Consult your employer if you feel these earmuffs do not fit properly.

The fitting of **hygiene covers** to the cushions may affect the acoustic performance of the earmuffs. Be aware that the hearing protection provided may be reduced.

MAKE SURE THE SYSTEM IS READY FOR USE

Make sure you have a complete system. Verify that you have all required components for the Quiet-Link to provide appropriate hearing protection.

See the instructions in this manual for installation and maintenance instructions. Use only authentic RPB brand parts and components. Using incomplete or inappropriate equipment, including the use of counterfeit or non-RPB parts, can result in inadequate protection. Do not modify or alter any part of this product.

Inspect all components daily for signs of damage or wear and tear that may reduce the level of protection originally provided. Remove any damaged component or product, including any Quiet-Link Ear Defenders or respirator that has been subject to impact, from service until repaired

PRODUCT USER SAFETY INSTRUCTIONS CONTINUED

or replaced. Damaged components should be replaced with genuine RPB brand replacement parts. Keep the inside of the Ear Defenders and respirator clean at all times.

- Quiet-Link has a shelf life of 5 years from the date of manufacture.
- Quiet-Link has an in service life of 3 years from when first put into use.

Make sure that the respirator with Quiet-Link Ear Defenders is correctly assembled. Verify that you have the appropriate equipment for your activity. As applicable, check your workplace safety program, standards and regulations for your activity or industry. (See PROTECTION PROVIDED AND LIMITATIONS, page 4.)

BEFORE DONNING THE A RESPIRATOR FITTED WITH THE QUIET-LINK EAR DEFENDERS:

Verify the Quiet-Link provides sufficient hearing protection for the noise levels in you work area:

- Determine the noise levels in the work area and verify that with the use of Quiet-Link that the noise levels will not exceed those allowed by applicable OSHA, EPA, NIOSH or local regulations and recommendations.

If you have any questions, ask your employer.

QUIET-LINK™ HELMET MOUNTED EARMUFFS MUST BE:

- worn at all times in noisy surroundings.
- fitted, adjusted and maintained in accordance with these instructions.
- regularly inspected for serviceability.

⚠ WARNING **If these recommendations are not adhered to, the protection afforded by the helmet mounted earmuffs will be severely impaired.**

DO NOT ENTER THE WORK AREA if any of the following conditions exist:

- Any product component becomes damaged.
- The Quiet-Link pads are not sealed completely around your ears.
- You have any other reason to suspect that the Quiet-Link is not providing adequate protection.

PRODUCT CARE

Quiet-Link helmet mounted earmuffs must be fitted, adjusted and maintained in accordance with these instructions. Never place the Quiet-Link Ear Defenders on hot surfaces. Do not apply paints, solvents, adhesives or self-adhesive labels except as instructed by RPB. This product may be adversely affected by certain chemicals. Clean with a mild detergent and a soft cloth or a disinfectant wipe. Cleaning agents used must not be harmful to the wearer. Allow foam to air dry completely before use. After use, clean the earmuffs before storing them.

STORAGE

Do not store in a place that is above 55°C or 131°F or in direct sunlight, such as a car dashboard. Earmuffs, and in particular cushions, may deteriorate with use and should be examined at frequent intervals for cracking and leakage, for example. Replace the cushions as needed. Simply pull off the old cushions and apply the new ones by removing the adhesive backing paper and sticking them onto the earmuffs. If the Quiet-Link Ear Defenders are not going to be used for a longer period of time or for transportation, it is recommended to store in a container or a bag.

SETUP

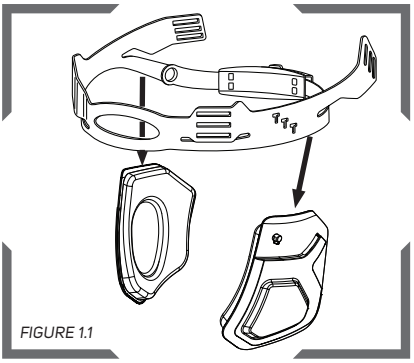

FIGURE 1.1

Remove the head-harness from the helmet, then remove the LINK System Side Pads from the head-harness. Reattach the ratchet assembly to the head-harness.

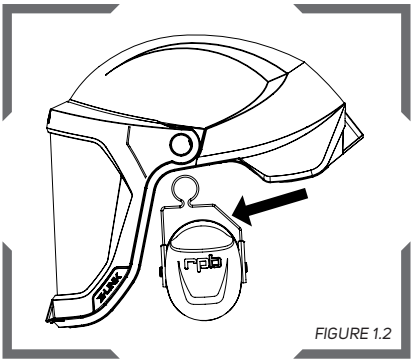

FIGURE 1.2

Make sure the angled side of the mounting wire is towards the back of the helmet.

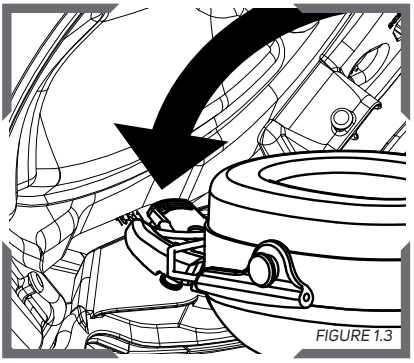

FIGURE 1.3

Hook the loop of the mounting wire over the tab on the top of the earmuff mounting clip.

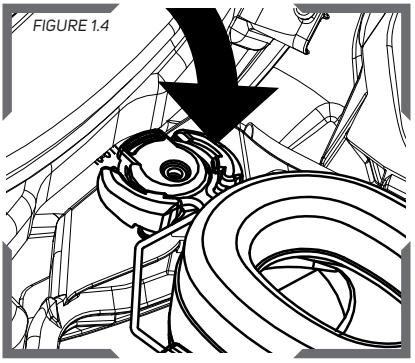

FIGURE 1.4

Squeeze the mounting wire and then push the wire into the earmuff mounting clip until it snaps into place.

Repeat these instructions for the other side. Once both earmuffs are attached, reattach the head-harness. Then put on the helmet and adjust the height of the earmuffs by sliding them up or down the mounting wire until your ear is in the middle of the cup. Be sure the earmuff pad is firmly sealing equally all of the way around the ear.

GVS | rpb QUIET-LINK™

Protecting you for life's best moments.

PARTS AND ACCESSORIES

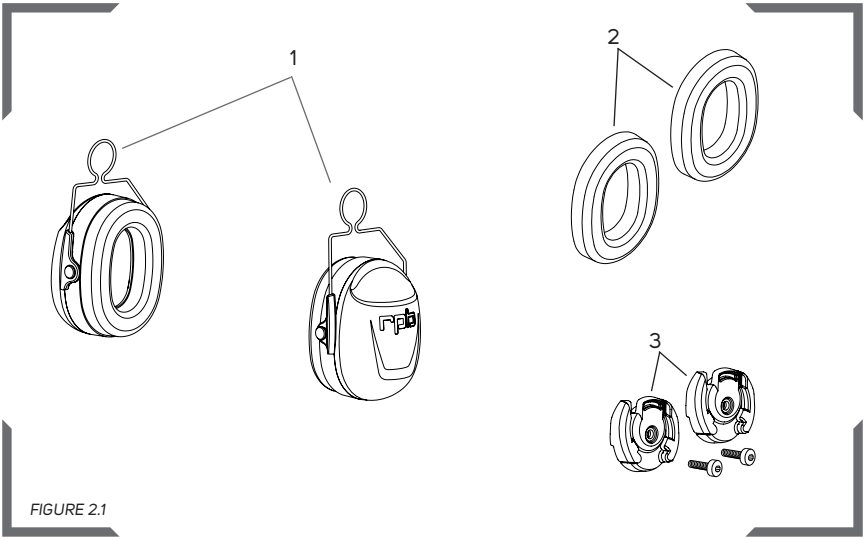

FIGURE 2.1

PARTS LIST

Item Number	Description	Part Number
1	Quiet-Link helmet mounted earmuff pair	18-533
2	Replacement cushions	18-538
3	Earmuff mounting bracket with screw, pair	16-518

⚠ WARNING **Use only exact, authentic RPB® replacement parts (marked with the RPB® logo and part number), and only in the specified configuration. Using incomplete or inappropriate equipment, including the use of counterfeit or non-RPB® parts, can result in inadequate protection and will void the NIOSH approval of the earmuff assembly.**

LIMITED WARRANTY

RPB® warrants that its Products will be free from defects in materials and workmanship for one (1) year, subject to the terms of this limited warranty. The Products are sold only for commercial use, and no consumer warranties apply to the Products. This limited warranty is for the benefit of the original Product purchaser, and cannot be transferred or assigned. This is the sole and exclusive warranty provided by RPB®, and ALL CONDITIONS AND IMPLIED WARRANTIES (INCLUDING ANY WARRANTY OF MERCHANTABILITY OR FITNESS FOR A PARTICULAR PURPOSE) ARE EXCLUDED AND DISCLAIMED FROM WARRANTY COVERAGE. RPB's® limited warranty coverage does not apply to damage resulting from accident, improper use or misuse of the Products, wear and tear resulting from the normal use of the Products, or the failure to properly maintain the Products.

RPB's® limited warranty coverage runs from the original date of purchase of the Products, and applies only to warranted defects which first manifest themselves and are reported to RPB® within the warranty period. RPB® retains the right to determine to its reasonable satisfaction whether any claimed defect is covered by this limited warranty.

If a warranted defect occurs, RPB® will repair or replace the defective Product (or a component of the Product), in its sole discretion. This "repair or replacement" remedy is the sole and exclusive remedy under this limited warranty, and under no circumstances shall RPB's® liability under this limited warranty exceed the original purchase price for the Products (or the applicable component). RPB® has no responsibility for incidental or consequential damages, including loss of use, maintenance and other costs, and ALL INCIDENTAL AND CONSEQUENTIAL DAMAGES ARE EXCLUDED AND DISCLAIMED from this limited warranty. Contact RPB® to obtain warranty service. Proof of purchase must be provided to obtain warranty service. All costs of returning the Products to RPB® for warranty service must be paid by the purchaser.

RPB® reserves the right to improve its Products through changes in design or materials without being obligated to purchasers of previously manufactured Products.

LIABILITY

RPB® Safety cannot accept any liability of whatsoever nature arising directly or indirectly from the use or misuse of RPB® Safety products, including purposes that the products are not designed for. RPB® Safety is not liable for damage, loss or expense resulting from the failure to give advice or information or the giving of incorrect advice or information, whether or not due to RPB® Safety's negligence or that of its employees, agents or subcontractors.

GVS | rpb QUIET-LINK™

Protecting you for life's best moments.

NEDERLANDS

Raadpleeg de paginanummers van Quiet-Link™ Engels Gebruiksaanwijzing voor afbeeldingen en diagrammen.

UITLEG VAN SIGNAALWOORDEN EN SYMBOLEN

De volgende signaalwoorden en veiligheidssymbolen worden in deze handleiding en op de productetiketten gebruikt:

⚠ WAARSCHUWING **WAARSCHUWING** geeft een gevaarlijke situatie aan die, als deze niet wordt vermeden, kan resulteren in overlijden of ernstig letsel.



Lees de Gebruiksaanwijzing.
Extra exemplaren van RPB® handleidingen kunnen gevonden worden op gvs-rpb.com.

GECERTIFICEERD DOOR:

CE: BSI Group The Netherlands B.V. (NB2797), Say Building, John M. Keynesplein 9, 1066 EP, Amsterdam, NL

UKCA: BSI Group (AB0086), Kitemark Court, Knowhill, Milton Keynes MK5 8PP, United Kingdom

RPB® Safety LLC is een ISO9001 gecertificeerd bedrijf.

RPB® SAFETY - GLOBAL HEADQUARTERS
2807 Samoset Rd, Royal Oak, MI 48073, USA
T: 1-866-494-4599 F: 1-866-494-4509 E: sales@gvs.com

GVS S.p.A. - EMEA
Via Roma 50, 40069 Zona Industriale BO, Italy
T: +39 0516176391 E: sales@gvs.com

GVS Filter Technology UK Ltd.
Caton Road, Lancaster, Lancashire, UK, LA1 3PE
T: +44 (0)1524 847600 E: sales@gvs.com

Copyright ©2025 GVS-RPB Safety, LLC. Alle rechten voorbehouden. Alle inhoud op deze website is beschermd door de Amerikaanse auteursrechtwetgeving en mag niet worden gereproduceerd, gedistribueerd, overgedragen, weergegeven, gepubliceerd of uitgezonden zonder de voorafgaande schriftelijke toestemming van GVS-RPB Safety, LLC. U mag geen handelsmerk, auteursrecht of andere kennisgeving van kopieën van de inhoud wijzigen of verwijderen.

Alle handelsmerken, servicemerken en logo's die in deze publicatie worden gebruikt, zowel geregistreerd als niet-geregistreerd, zijn de handelsmerken, servicemerken of logo's van hun respectieve eigenaars. Alle rechten op het intellectuele eigendom van RPB in deze publicatie, inclusief auteursrecht, handelsmerken, dienstmerken, bedrijfsgeheimen en octrooirechten, zijn voorbehouden. RPB Intellectueel Eigendom omvat elk octrooi, gepatenteerde artikelen, octrooiaanvragen, ontwerpen, industriële ontwerpen, auteursrechten, software, broncode, databaserechten, morele rechten, uitvindingen, technieken, technische gegevens,

handelsgeheimen, knowhow, merken, handelsmerken, handelsnamen, slogans, logo's en ander gemeen recht en eigendomsrechten, al dan niet geregistreerd, die in het bezit zijn van, geheel of gedeeltelijk zijn ontwikkeld door of in licentie zijn gegeven door GVS-RPB Safety, LLC.

Neem voor technische ondersteuning contact op met onze Klantenservice: 1-866-494-4599 of e-mail: sales@gvs.com

FORMULIER #: 7.20.549
HERZIENINGEN: 6

INTRODUCTIE

De RPB Quiet-Link oorbeschermers met in de kap gemonteerde oorbeschermers (18-533) maken deel uit van het RPB LINK-systeem. Deze oorbeschermers mogen alleen worden gepast en gebruikt met de volgende ademhalingstoestellen:

- Z-LINK®
- T-LINK®

Deze oorbeschermers voldoen aan de volgende normen:

- ANSI S3.19-1974
- CE EN 352-3:2020

MATERIALEN

Op de kap gemonteerde oorbeschermer-steunen: Vernikkeld verenstaal
Oor kussens: PVC
Gewicht van het paar oorbeschermers: 220g

Zie BESCHERMING EN BEPERKINGEN voor meer details.

BELANGRIJKE VEILIGHEIDSINFORMATIE

⚠ WAARSCHUWING Onjuiste selectie, pasvorm, gebruik of onderhoud van dit product kan tot tijdelijk of permanent gehoorverlies leiden. Dit product is bedoeld voor beroepsmatig gebruik in overeenstemming met de geldende normen of voorschriften voor uw locatie, branche en werkzaamheid (zie Verantwoordelijkheden van de Werkgever). Bekendheid met normen en voorschriften met betrekking tot het gebruik van deze beschermende uitrusting wordt aanbevolen, ook als deze niet rechtstreeks op u van toepassing zijn. Raadpleeg de Verantwoordelijkheden van de Werkgever en de Veiligheidsinstructies voor de Gebruiker indien u als zelfstandige werkt of indien u deze producten gebruikt in een niet-beroepsmatige omgeving. Ga naar gvs-rpb.com/important-safety-information voor nuttige links naar OSHA andere inhoud.

Werkgevers: Lees deze handleiding en voer de Verantwoordelijkheden van de Werkgever uit.
Gebruikers: Lees deze handleiding en volg de Veiligheidsinstructies voor de Gebruiker op.
Kijk op de website voor updates. Producthandleidingen worden regelmatig bijgewerkt.
Ga naar gvs-rpb.com/resources voor de meest recente versie van deze handleiding voor gebruik van het product.

GVS | rpb QUIET-LINK™

Protecting you for life's best moments.

BESCHERMING EN BEPERKINGEN

GEHOORBESCHERMING

- De Quiet-Link Oorbeschermers bieden een Dempingswaarde (NRR) van 25.
- De op de kap gemonteerde Gehoorbescherming van Quiet-Link is niet ontworpen om te worden gebruikt met een ander ademhalingstoestel of kap dan de Z-Link en T-Link.

DEMPINGSGEGEVENS *Tabel 1.1*

TESTFREQUENTIES (Hz)	125	250	500	1000	2000	3150	4000	6300	8000	NRR
GEMIDDELDE DEMPING (dB)	19.7	21.0	27.5	38.4	38.3	45.2	44.5	48.6	47.6	25
STANDAARDAFWIJKING (dB)	2.5	2.8	2.8	3.5	2.9	3.9	3.0	3.3	2.7	

Het niveau van het geluid dat het oor van een persoon binnendringt, wanneer een gehoorbeschermer wordt gedragen zoals aangegeven, wordt sterk benaderd door het verschil tussen het A-gewogen omgevingsgeluidsniveau en de Dempingswaarde (NRR).

Voorbeeld:

1. Het omgevingsgeluidsniveau gemeten bij het oor is 92 dBA.
2. De NRR is 25 decibel (dB)
3. Het niveau van het geluid dat het oor binnenkomt is ongeveer gelijk aan 67dBA.

Voor geluidsomgevingen die worden gedomineerd door frequenties onder 500Hz, moet het C-gewogen omgevingsgeluidsniveau worden gebruikt. Onjuiste passing van deze beschermers vermindert de effectiviteit van het dempen. Hoewel gehoorbeschermers kunnen worden aanbevolen ter bescherming tegen schadelijke effecten van impulsgeluid, is de Dempingswaarde (NRR) gebaseerd op de verzwakking van continu geluid en is mogelijk geen nauwkeurige indicator van de bescherming die kan worden bereikt tegen impulsgeluid, zoals geweerschoten.

Opmerking: De Dempingswaarde is afgeleid van testprocedures in een onafhankelijk laboratorium en in overeenstemming met aanvaardbare A.N.S.I. normen. De daadwerkelijke demping kan verschillen van laboratoriumresultaten zoals aangegeven. Bescherming wordt gemaximaliseerd wanneer: de juiste beschermer wordt geselecteerd voor toepassing, een goed trainingsprogramma wordt gebruikt en de juiste aanpassingstechnieken worden gevolgd.

SNR DEMPINGSGEGEVENS *Tabel 1.2*

TESTFREQUENTIES (Hz)	125	250	500	1000	2000	4000	8000	SNR
GEMIDDELDE DEMPING (dB)	21.1	21.3	29.1	39.3	37.9	42.3	42.3	33
STANDAARDAF-WIJKING (dB)	2.9	1.8	2.6	2.8	2.5	3.4	2.2	
AANGENOMEN BESCHERMINGS-WAARDE (APV) (dB)	18.2	19.5	26.5	36.5	35.4	38.9	40.0	

- SNR - 33dB
- H - 37dB
- M - 30dB
- L - 23DB

WAARSCHUWING

De RPB Quiet-Link is **NIET VOOR GEBRUIK** als:

- Deze ervoor zorgen dat het ademhalingstoestel niet goed op het hoofd van de gebruiker past of als ze de afdichting van de cape, de gezichtspakking of de afsluiting van de kap verhinderen en zo mogelijk verontreinigingen in het ademhalingstoestel brengen.

PBM REGLEMENT

- De Quiet-Link voldoet aan de PBM-Verordening (EU) 2016/425. Verordening 2016/425 betreffende persoonlijke beschermingsmiddelen zoals opgenomen in de Britse wetgeving en gewijzigd.
- De Conformiteitsverklaring kan gevonden worden op rpbsafety.com/resources
- Zie de sectie Opslag voor informatie over verpakking en bescherming die nodig is voor transport.

VERANTWOORDELIJKHEDEN VAN DE WERKGEVER

Uw specifieke verantwoordelijkheden kunnen verschillen per locatie en branche, maar over het algemeen verwacht RPB dat werkgevers:

- **Alle geldende normen en voorschriften voor uw locatie, branche en werkzaamheid opvolgen.** Afhankelijk van uw locatie en branche, kunnen een aantal normen en voorschriften van toepassing zijn op uw selectie en gebruik van persoonlijke beschermende uitrusting. Deze kunnen bijvoorbeeld federale (bijv. OSHA, MSHA, Canadese gezondheid en veiligheid op het werk), lokale (bijvoorbeeld staat, provinciaal) of militaire normen en voorschriften en consensusstandaarden zoals ANSI en CSA omvatten. Weet welke eisen van toepassing zijn op uw locatie en branche.
- **Zorg voor geschikte veiligheidsprogramma's.**

  Heb en volg:

  ☐ Een veiligheidsprogramma voor de werkplek.

■ **In overeenstemming met bovenstaande,**

☐ Voer een gevarenanalyse uit en selecteer gepaste uitrusting voor elke werkzaamheid. Een bevoegd persoon moet een gevarenanalyse uitvoeren. Er moeten waar nodig controles plaatsvinden en een gekwalificeerd persoon moet bepalen welk soort gehoorbescherming geschikt is voor de beoogde werkzaamheden en gebruiksomstandigheden.

Indien van toepassing, controleer uw veiligheidsprogramma op de werkplek, en de normen en voorschriften voor uw werkzaamheid of branche voor gerelateerde beschermingsvereisten en raadpleeg deze handleiding (Bescherming en Beperkingen).

☐ Train medewerkers in het gebruik, onderhoud en de beperkingen van de Quiet-Link. Benoem een gekwalificeerd persoon met voldoende kennis over de RPB Quiet-Link om training te geven:

Train elke Quiet-Link-gebruiker voor het gebruik, de toepassing, de inspectie, het onderhoud, de opslag, de pasvorm en de beperkingen van het product in overeenstemming met de inhoud van deze Gebruiksaanwijzing en de standaard- of regelgevingsvereisten. Zorg ervoor dat iedere beoogde gebruiker de handleiding leest.

☐ Zorg ervoor dat de uitrusting correct is gemonteerd, gebruikt en onderhouden. Zorg ervoor dat de uitrusting correct is gemonteerd, geïnspecteerd, gepast, gebruikt en onderhouden.

☐ Neem voor vragen contact op met RPB.

■ Bel de klantenservice:
Tel: 1-866-494-4599
E-mail: sales@gvs.com
Web: gvs-rpb.com

VEILIGHEIDSINSTRUCTIES VOOR DE GEBRUIKER

VÓÓR HET EERSTE GEBRUIK - TRAINING

Gebruik dit product niet totdat u deze handleiding (extra exemplaren beschikbaar op gvs-rpb.com) en getraind bent in het gebruik, het onderhoud en de beperkingen door een gekwalificeerd persoon (benoemd door uw werkgever) die kennis heeft van de RPB Quiet-Link Gehoorbescherming.

Allergenen: Er zijn in dit product geen bekende veel voorkomende allergenen gebruikt.

Sommige materialen kunnen een allergische reactie veroorzaken bij personen die daarvoor gevoelig zijn. Als u allergisch bent of een irritatie ontwikkelt, licht dan uw werkgever in. Irritatie kan optreden als gevolg van een gebrek aan reiniging. Volg alle reinigings- en onderhoudsinstructies in de handleidingen voor dit en alle andere RPB®-producten die u gebruikt.

ZORG VOOR GOEDE PASVORM

De oorbeschermer moet precies passen zonder spleten om het gespecificeerde niveau van demping te bieden. Controleer het formaat en pasvorm voor gebruik en let op hoe accessoires de juiste pasvorm kunnen verstoren, zoals hieronder wordt besproken:

Bij het dragen van **brillen, veiligheidsbrillen of ademhalingstoestelbanden** tussen het afdichtingsoppervlak van de oorbeschermers, kan de dempingswaarde lager zijn. Draag een

bril of veiligheidsbril met dunne, platte veren of bandjes om verstoring van de afdichting van de kussens van de oorbeschermer te verminderen. Zorg ervoor dat lang haar zo veel mogelijk wordt teruggetrokken en verwijder alle items die de oorbescherming rond de oren kunnen verstoren, zoals sieraden, potloden/pennen, oordopjes of hoeden. Buig of hervorm de draden in de steunarm niet, omdat dit de afdichting van de oorbeschermers vermindert en de demping vermindert.

Deze op de kap gemonteerde oorbeschermers zijn van **middelmatige grootte**. Oorbeschermers die voldoen aan EN 352-3 komen in "Middelgroot", "Klein" of "Groot". Op de kap gemonteerde oorbeschermers van "Middelgroot" formaat, passen de meeste dragers. De formaten "Klein" of "Groot" voor op de kap gemonteerde oorbeschermers zijn ontworpen voor dragers voor wie oorbeschermers die "Middelgroot" zijn niet passen. De RPB Quiet-Link -oorbeschermers zijn alleen verkrijgbaar in middelgroot formaat. Raadpleeg uw werkgever als u vindt dat deze oorbeschermers niet goed passen.

Het aanbrengen van **hygiënehoezen** op de kussens kan de akoestische prestaties van de oorbeschermers beïnvloeden. Houd er rekening mee dat de meegeleverde gehoorbescherming kan worden verminderd.

CONTROLEER OF HET SYSTEEM GEBRUIKSKLAAR IS

Zorg dat u een compleet systeem heeft. Controleer of u alle benodigde onderdelen voor de Quiet-Link heeft om de juiste gehoorbescherming te bieden.

Raadpleeg deze gebruiksaanwijzing voor montage en onderhoud- instructies. Gebruik alleen authentieke RPB-merkonderdelen en -componenten. Het gebruik van onvolledige of ongeschikte onderdelen, waaronder het gebruik van nagemaakte of niet-RPB-onderdelen, kan leiden tot onvoldoende bescherming. Pas geen enkel deel van dit product aan, en verander niets.

Inspecteer alle componenten dagelijks op tekenen van beschadiging of slijtage die het beschermingsniveau dat oorspronkelijk werd geleverd kunnen verminderen. Verwijder elk beschadigd onderdeel of product voor service, reparatie of vervanging, inclusief Quiet-Link Gehoorbescherming of Ademhalingstoestel dat onderhevig is geweest aan impact. Beschadigde onderdelen moeten worden vervangen door originele RPB-vervangingsonderdelen. Houd de binnenkant van de Gehoorbescherming altijd schoon.

- Quiet-Link heeft een houdbaarheid van 5 jaar vanaf de fabricagedatum.
- Quiet-Link heeft een levensduur van 3 jaar vanaf de eerste ingebruikname.

Zorg ervoor dat de Quiet-Link Gehoorbescherming correct is gemonteerd. Controleer of u over de juiste apparatuur voor uw activiteit beschikt. Controleer, indien van toepassing, uw veiligheidsprogramma, normen en voorschriften op de werkplek voor uw werkzaamheid of branche. (Zie BESCHERMING EN BEPERKINGEN.)

VOOR HET AANTREKKEN VAN EEN ADEMHALINGSTOESTEL MET DE QUIET-LINK GEHOORBESCHERMING:

Controleer of de Quiet-Link voldoende gehoorbescherming biedt voor de geluidsniveaus in uw werkgebied:

- Bepaal de geluidsniveaus in het werkgebied en verifieer dat met het gebruik van Quiet-Link de geluidsniveaus niet hoger zijn dan de niveaus die zijn toegestaan door de toepasselijke OSHA-, EPA- of NIOSH-voorschriften en -aanbevelingen.

Als u vragen heeft, stel deze aan uw werkgever.

QUIET-LINK™ OP DE HELM GEMONTEERDE OORKAPPEN MOETEN:

- gedragen te allen tijde in een rumoerige omgeving.
- gemonteerd, aangepast en onderhouden in overeenstemming met deze instructies.
- regelmatig gecontroleerd op bruikbaarheid.

⚠ WAARSCHUWING **Als deze aanbevelingen niet worden opgevolgd, zal de bescherming van de op de helm gemonteerde oorbeschermers ernstig worden geschaad.**

BETREED DE WERKPLEK NIET als één van de volgende omstandigheden zich voordoet:

- Een component van het product beschadigd raakt.
- De Quiet-Link -oorkussens sluiten niet volledig aan rondom uw oren.
- Er is een andere reden om te vermoeden dat de Quiet-Link onvoldoende bescherming biedt.

ONDERHOUD

Plaats de Quiet-Link Gehoorbeschermers nooit op hete oppervlakken. Breng geen verf, oplosmiddelen, kleefstoffen of zelfklevende etiketten aan, tenzij aan de hand van instructies van RPB®. Bepaalde chemicaliën kunnen schadelijk zijn voor dit product. Reinig en desinfecteer met warm water en een zacht doekje. Laat het schuim vóór gebruik volledig aan de lucht drogen. Reinig de oorbeschermers na gebruik voordat u ze opbergt.

OPSLAG

Bewaar niet in een temperatuur boven 55°C of 131°F of in direct zonlicht, zoals het dashboard van een auto. Oorbeschermers, en met name de oorkussens, kunnen door gebruik verslijten en moeten regelmatig worden onderzocht op bijvoorbeeld scheurtjes en lekkage. Vervang de oorkussens indien nodig. Trek simpelweg de oude kussens eraf en breng de nieuwe aan door het zelfklevende papier te verwijderen en ze achterop de oorbeschermers te plakken.

MONTAGE

AFBEELDING 1.1 OP PAGINA 9

Verwijder het hoofd-harnas uit de helm en verwijder vervolgens de LINK-zijkussens van het hoofdharnas. Bevestig de spanband opnieuw aan het hoofdharnas.

AFBEELDING 1.2 OP PAGINA 9

Zorg ervoor dat de schuine kant van de montagedraad aan de achterkant van de kap zit.

AFBEELDING 1.3 OP PAGINA 9

Haak de lus van de montagedraad over het lipje op de bovenkant van de bevestigingsklem van de oorbeschermer.

AFBEELDING 1.4 OP PAGINA 9

Knijp de montagedraad samen en druk de draad vervolgens in de bevestigingsklem van de oorbeschermer totdat deze op zijn plaats klikt.

Herhaal deze instructies voor de andere kant. Nadat beide oorbeschermers zijn bevestigd, bevestigt u het hoofdharnas. Zet dan de kap op en pas de positie van de oorbeschermers aan door deze op en neer over de montagedraad te schuiven totdat uw oor zich in het midden van de beschermer bevindt. Zorg ervoor dat het kussen van de oorbescherming stevig zit en gelijkmatig rondom het oor afdicht.

ONDERDELEN EN ACCESSOIRES

AFBEELDING 2.1 OP PAGINA 10

LIJST MET ONDERDELEN

Item Nummer	Beschrijving	Onderdeel Nummer
1	Quiet-Link oorbeschermers voor de luchtkap, paar	18-533
2	Vervangende Kussens	18-538
3	Montagebeugel oorbeschermers met schroef, paar	16-518

⚠ WAARSCHUWING **Gebruik alleen exacte, authentieke RPB®-vervangingsonderdelen (gemarkeerd met het RPB®-logo en onderdeelnummer) en alleen in de aangegeven opstelling. Gebruik van onvolledige of ongeschikte uitrusting, waaronder het gebruik van nagemaakte of niet-RPB®-onderdelen, kan resulteren in onvoldoende bescherming en maakt de NOISH keuring van de oorbeschermers nietig.**

Protecting you for life's best moments.

BEPERKTE GARANTIE

RPB® garandeert dat haar Producten gedurende één (1) jaar vrij zijn van materiaal- en fabricagefouten, met inachtneming van de voorwaarden van deze beperkte garantie. De Producten worden alleen verkocht voor commercieel gebruik en er zijn geen consumentengaranties van toepassing op de Producten. Deze beperkte garantie komt ten goede aan de oorspronkelijke koper van het Product en kan niet worden overgedragen of toegewezen. Dit is de enige en exclusieve garantie die door RPB® wordt geboden en ALLE VOORWAARDEN EN STILZWIJGENDE GARANTIES (INCLUSIEF ELKE GARANTIE VAN VERKOOPBAARHEID OF GESCHIKTHEID VOOR EEN BEPAALD DOEL) WORDEN UITGESLOTEN EN UITGESLOTEN VAN DE GARANTIEDEKKING. De beperkte garantiedekking van RPB® is niet van toepassing op schade die voortvloeit uit een ongeval, oneigenlijk gebruik of verkeerd gebruik van de Producten, slijtage als gevolg van het normale gebruik van de Producten of het niet correct onderhouden van de Producten.

De beperkte garantiedekking van RPB® geldt vanaf de oorspronkelijke aankoopdatum van de Producten en is alleen van toepassing op gebreken die zich voor het eerst manifesteren en die binnen de garantieperiode aan RPB® worden gemeld. RPB® behoudt het recht om naar redelijke tevredenheid te bepalen of een geclaimd defect onder deze beperkte garantie valt.

Als er defect optreedt dat onder de garantie valt, zal RPB® naar eigen goeddunken het defecte Product (of een onderdeel van het product) repareren of vervangen. Deze 'reparatie of vervanging' oplossing is de enige en exclusieve remedie onder deze beperkte garantie en de aansprakelijkheid van RPB® onder deze beperkte garantie zal onder geen enkele omstandigheid de oorspronkelijke aankoopprijs voor de Producten (of het toepasselijke onderdeel) overschrijden. RPB® is niet verantwoordelijk voor incidentele of gevolgschade, inclusief gebruiksderving, onderhoud en andere kosten, en ALLE INCIDENTELE EN GEVOLGSCHADE ZIJN UITGESLOTEN EN NIET ERKEND door deze beperkte garantie. Neem contact op met RPB® voor garantieservice. Een bewijs van aankoop moet worden verstrekt om garantieservice te krijgen. Alle kosten van het terugzenden van de Producten naar RPB® voor garantieservice moeten door de koper worden betaald.

RPB® behoudt zich het recht voor om haar producten te verbeteren door wijzigingen in ontwerp of materialen aan te brengen zonder verplichtingen te hebben jegens kopers van eerder gefabriceerde Producten.

AANSPRAKELIJKHEID

RPB® Safety kan geen enkele aansprakelijkheid aanvaarden van welke aard dan ook die direct of indirect voortvloeit uit het gebruik of misbruik van RPB® Safety-producten, inclusief doeleinden waarvoor de producten niet zijn ontworpen. RPB® Safety is niet aansprakelijk voor schade, verlies of kosten als gevolg van het niet geven van advies of informatie of het geven van onjuist advies of informatie, al dan niet vanwege nalatigheid van RPB® Safety of die van zijn werknemers, agenten of onderaannemers.

NOTES

GVS | rpb QUIET-LINK™

Protecting you for life's best moments.

NOTES

NOTES

ISO9001
CERTIFIED COMPANY

OTHER PRODUCTS

RPB® VISION-LINK™

The RPB® Vision-Link™ is an intuitive and unobtrusive helmet lighting system for the Z-Link® and T-Link®. It easily attaches to the helmet, providing bright light wherever you look, Advancing your safety, and increasing your productivity.



SENA TUFFTALK M-02®

Providing in helmet noise protection and communications with mesh networking, hands-free communication, and cell phone connectivity. Designed to mount directly inside the helmet of the Z-LINK® and the T-LINK®.



RPB PX5 PAPR

The RPB PX5 is a compact and versatile PAPR that changes the way people experience clean filtered air across multiple industries – from medical and chemical settings, to the profoundly harsh environments of foundries. Boasting a sleek lightweight design, the PX5 contours to the users back, evenly distributing weight through its vertical mounting. With simple considered edges, curves and sealed housing unit, the PX5 is certified to meet IP65 in use for ease of decontamination.



MAN-20

gvs-rpb.com | 1-866-494-4599

GVS | rpb

Protecting you for life's best moments.