Protecting you for life's best moments.

Instruction Manual
Nova 2000® Blasting Respirator

Employers: Read this manual and the flow control device instruction manual and carry out the employer responsibilities (page 8).

Product users: Read this manual and the flow control device instruction manual and follow the product user safety instructions (page 10).

Manuals are regularly updated. Make sure this manual is available to all users for reference.

Current version of manual and other languages: gvs-rpb.com/industrial/resources



EN English P.2
NL Nederlands P.24

CE 2797
UKCA 0086
EN14594:2005 4B
RESPIRATORY PROTECTION

PRODUCT CERTIFICATION
BSI Certified Product
AS/NZS 1716:2012
BMP# 714303
RESPIRATORY PROTECTION

GVS | rpb **NOVA 2000®**

Protecting you for life's best moments.

CONTENTS

- ■ EXPLANATION OF SIGNAL WORDS AND SYMBOLS 2
- ■ INTRODUCTION 3
- ■ IMPORTANT SAFETY INFORMATION
  - ☐ PROTECTION PROVIDED AND LIMITATIONS 4
  - ☐ RESPIRATORY COMPONENT DIAGRAM - CAUTIONS & LIMITATIONS 6
  - ☐ AIR SOURCE, FITTINGS, AND PRESSURE 7
  - ☐ EMPLOYER RESPONSIBILITIES 8
  - ☐ PRODUCT USER SAFETY INSTRUCTIONS 10
  - ☐ BREATHING AIR PRESSURE TABLE 13
- ■ RESPIRATOR SETUP AND CARE 14
- ■ DONNING AND DOFFING 16
- ■ INSPECTION AND CLEANING 18
- ■ PARTS AND ACCESSORIES 19
- ■ WARRANTY AND LIABILITY STATEMENT 23
- ■ NEDERLANDS 24

EXPLANATION OF SIGNAL WORDS AND SYMBOLS

The following signal word and safety symbols are used in this manual and product labeling:

⚠ WARNING **WARNING** indicates a hazardous situation that, if not avoided, could result in death or serious injury.

⚠ DANGER **DANGER** Indicates a hazardous situation that, if not avoided, will result in death or serious injury.



Read the Instruction Manual.
Additional copies of RPB® manuals can be found at gvs-rpb.com.

CERTIFIED BY:

CE: BSI Group The Netherlands B.V. (NB2797), Say Building, John M. Keynesplein 9, 1066 EP, Amsterdam, NL

UKCA: BSI Group (AB0086), Kitemark Court, Knowhill, Milton Keynes MK5 8PP, United Kingdom

RPB® Safety LLC is an ISO9001 certified company.

INTRODUCTION

The NOVA 2000® is a fully padded heavy industry respirator designed for abrasive blasting and other industrial applications. Additionally, the NOVA TALK™ in-helmet communication system allows for hands free radio communication. The NOVA 2000® can increase productivity with the advanced tear-off lens system and other innovative features. The NOVA 2000® is approved to EN 14594:2005 and AS/NZS 1716:2012 as a Supplied Air Respirator.

This product must be inspected and maintained in accordance with this instruction manual at all times.

See PROTECTION PROVIDED AND LIMITATIONS (page 4) for details.

RPB® SAFETY - GLOBAL HEADQUARTERS
2807 Samoset Rd, Royal Oak, MI 48073, USA
T: 1-866-494-4599 F: 1-866-494-4509 E: sales@gvs.com

RPB® SAFETY - APAC
3 Robin Mann Place, Christchurch Airport, Christchurch 8053, New Zealand
T: +64-3-357-1761 F: +64-3-357-1763 E: sales@gvs.com

GVS S.p.A. - EMEA
Via Roma 50, 40069 Zona Industriale BO, Italy
T: +39 0516176391 E: sales@gvs.com

GVS Filter Technology UK Ltd.
Vickers Industrial Estate, Mellishaw Ln, Morecambe LA3 3EN, UK
T: +44 (0)1524 847600 E: sales@gvs.com

Copyright ©2022 RPB IP, LLC. All rights reserved. All materials contained on this website are protected by United States copyright law and may not be reproduced, distributed, transmitted, displayed, published or broadcast without the prior written permission of RPB IP, LLC. You may not alter or remove any trademark, copyright or other notice from copies of the content.

All trademarks, service marks, and logos used in this publication, both registered and unregistered, are the trademarks, service marks, or logos of their respective owners. The green and gray color combination is a registered trademark of RPB IP, LLC. All rights in the RPB Intellectual Property contained in this publication, including copyright, trademarks, service marks, trade secret, and patent rights are reserved. RPB Intellectual Property means any patent, patented articles, patent applications, designs, industrial designs, copyrights, software, source code, database rights, moral rights, inventions, techniques, technical data, trade secrets, know-how, brands, trademarks, trade names, slogans, logos, and any other common law and proprietary rights, whether registered or unregistered anywhere in the world, that are owned by, developed in whole or in part by, or licensed by RPB IP, LLC.

For technical assistance contact our Customer Service Department at 1-866-494-4599 or email: sales@gvs.com

Form #: 7.20.512
Rev: 13

IMPORTANT SAFETY INFORMATION

⚠ WARNING Improper selection, fit, use, or maintenance of this product can result in injury; life threatening delayed lung, skin or eye disease; or death.

This product is intended for occupational use in accordance with applicable standards or regulations for your location, industry, and activity (see Employer Responsibilities, page 8). Familiarity with standards and regulations related to the use of this protective equipment is recommended, even if they do not directly apply to you. If self-employed or if used in a non-occupational setting, refer to Employer Responsibilities and Product User Safety Instructions. Go to gvs-rpb.com/industrial/important-safety-information/ for helpful links to CE and AS/NZS standards and other content.

Employers: Read this manual and the air supply device Instruction Manual and carry out the Employer Responsibilities (page 8).

Product users: Read this manual and the air supply device Instruction Manual and follow the Product User Safety Instructions (page 10).

Check website for updates. Product manuals are regularly updated.
Visit gvs-rpb.com/industrial/resources for the most recent version of this manual before using the product.

PROTECTION PROVIDED AND LIMITATIONS

RESPIRATION

The RPB® NOVA 2000® is approved in the category as follows:

Supplied Air

The RPB® NOVA 2000® respirator, when properly fitted and used with all required components, including the Breathing Tube Assembly, Flow Control Device, and RPB® Breathing Air Line is an EN 14594 (AS/NZS 1716) respirator with an Assigned Protection Factor of 40 (Nominal Protection Factor of 1000). As such, it significantly reduces, but does not completely eliminate, the breathing of contaminates by the respirator wearer. Use with an airline filter, such as the 04-900 RPB® RADEX® Airline Filter. Specific protection depends on the setup of the airline filter (see the RPB® RADEX® Instruction Manual). The approved Flow Control Device for this respirator is the 03-102 Constant Flow Valve.

HAZARD LIMITATIONS

The RPB® NOVA 2000® Respirator is **NOT FOR USE** if:

- In atmospheres immediately dangerous to life or health (IDLH).
- Wearer cannot escape without the aid of the respirator.
- Atmosphere contains less than 20% oxygen.
- For protection against hazardous gases (e.g., carbon monoxide).
- Contaminants are in excess of regulations or recommendations.
- Contaminants or contaminant concentrations are unknown.

- Work area is poorly ventilated.
- The temperature is outside the range of -10°C to +60°C (14°F to 140°F).
- A flammable or explosive atmosphere is present when used with systems including electrical parts that are not intrinsically safe, such as 09-900 NOVA TALK™.

FACE AND EYES:

- The NOVA 2000® respirator with Inner Lens DOES NOT meet EN 166:2001 (AS/NZS 1337.1:2010) requirements.
- The NOVA 2000® is not is not designed or tested to provide protection against molten metals or corrosive liquids.
- **Note:** Safety glasses may be required to be worn depending on the job hazard analysis. The NOVA 2000® does not protect against the potential transfer of impact to glasses worn underneath the Visor. It does not provide complete eye and face protection against severe impact and penetration and is not a substitute for good safety practices and engineering controls.

HEAD:

- The NOVA 2000® DOES NOT meet the EN 397:2012+A1:2012 (AS/NZS 1801:1997) requirements for physical head protection as a hard hat. The helmet is design to provide limited head protection by reducing the force of falling objects striking the top of the head. Ensure the helmet is adjusted to properly fit the user by adjusting the head harness and side pads.

HEARING:

- Hearing protection must be worn and properly fitted when exposed to noise levels that exceed the OSHA permissible exposure levels.

PPE REGULATION:

- The NOVA 2000® conforms to the PPE Regulation (EU) 2016/425. Regulation 2016/425 on PPE as brought into UK Law and amended.
- The Declaration of Conformity for CE and UKCA can be found at gvs-rpb.com/industrial/resources
- See the Storage section for information on packaging and protection required for transportation.

RESPIRATOR COMPONENT CONCEPT

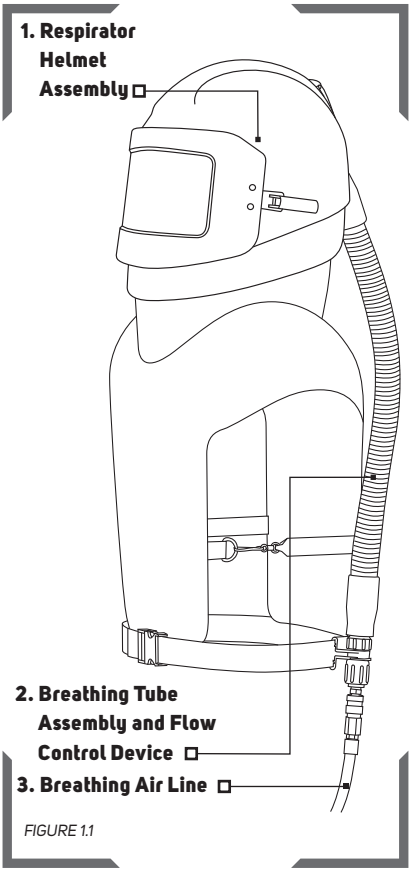

FIGURE 1.1

CAUTIONS AND LIMITATIONS

A Not for use in atmospheres containing less than 21% ±1% oxygen.

B Not for use in atmospheres immediately dangerous to life or health.

C Do not exceed maximum use concentrations established by regulatory standards

D Air-line respirators can be used only when the respirators are supplied with respirable air meeting the requirements of EN 12021, AS/NZS 1715 or higher quality.

E Use only the pressure ranges and hose lengths specified in the user's instructions

J Failure to properly use and maintain this product could result in injury or death.

M All approved respirators shall be selected, fitted, used and maintained in accordance with local government and other applicable regulations.

N Never substitute, modify, add or omit parts. Use only exact replacement parts in the configuration as specified by the manufacturer.

O Refer to user's instructions, and/or maintenance manuals for information on use and maintenance of these respirators.

S Special or critical user's instructions and/or specific limitations apply. Refer to user's Instruction pages 13 (Breathing Air Pressure Table) before donning.

AIR SOURCE, FITTINGS, AND PRESSURE

AIR SOURCE

Supplied Air

Locate the air source in a clean air environment, always use a filter on the inlet of your air source. Make sure the air source is somewhere that vehicles, forklifts, and other machinery are not running near the air inlet, as this will cause carbon monoxide to be drawn into your air supply. Always use suitable after coolers/dryers with filters and carbon monoxide alarms to ensure clean breathable air is supplied at all times. A Radex® Airline Filter (04-900) and a GX4® Gas Monitor (08-400) are recommended. The air should be regularly sampled to ensure that it meets Grade D requirements.

AIR QUALITY

This respirator must be supplied with clean breathable air at all times. Breathable air must at least meet the requirements for EN 12021 and AS/NZS 1715. The RPB® NOVA 2000® does not purify air or filter contaminants. A carbon monoxide monitor must be used at all times.

⚠ DANGER Do not connect the respirator's air supply hose to nitrogen, toxic gases, inert gases or other non-breathable air sources. Check the air source before using the respirator. This apparatus is not designed for use with mobile air supply systems i.e. cylinders. Connecting the supply hose to a non-breathable air source will result in serious injury or death.

BREATHING AIR SUPPLY HOSES AND FITTINGS

RPB® breathing air supply hoses and fittings must be used between the point of attachment and the respirator breathing air connection at the wearer's belt. The hose sections must be within the correct length and the amount of sections must be within the number specified in the breathing air pressure table on pages 13.

BREATHING AIR PRESSURE

The air pressure must be continually monitored at the point of attachment. Air pressure must be read from a reliable pressure gauge whilst the respirator has air flowing through it.

EMPLOYER RESPONSIBILITIES

Your specific responsibilities may vary by location and industry, but in general RPB® expects that employers will:

- **Follow all applicable standards and regulations for your location, industry, and activity.** Depending on your location and industry, a number of standards and regulations may apply to your selection and use of respirators and other personal protective equipment. These may include such things as national, local, or military standards and regulations and consensus standards such as CE and AS/NZS. There are also requirements specific to particular contaminants, e.g. silica (see gvs-rpb.com/industrial/important-safety-information for more information), asbestos, organic pathogens, etc. Know which requirements apply to your location and industry.

- **Have appropriate safety programs in place.**
  Have and follow:
  - ☐ A workplace safety program.
  - ☐ A written respiratory protection program in accordance with applicable standards and regulations.

- **In accordance with the above**,
  - ☐ **Perform a hazard analysis and select appropriate equipment for each activity.** A hazard analysis should be performed by a qualified person. Controls should be in place as appropriate and a qualified person should determine what kind of respiratory, face and eye, head, and hearing protection is appropriate for the intended activities and environments of use. (For example, select a respirator appropriate to the specific airborne hazards, with consideration of workplace and user factors and with an Assigned Protection Factor (APF) that meets or exceeds the required level for employee protection, select welding face and eye protection appropriate to the type of welding to be done, etc.)

    As applicable, check your workplace safety program, respiratory protection program, and standards and regulations for your activity or industry for related protection requirements, and see this manual (Protection Provided and Limitations, page 4) and the flow control device Instruction Manual for product specifications.

  - ☐ **Be sure employees are medically qualified to use a respirator.**
    Have a qualified physician or other licensed health care professional (PLHCP) perform medical evaluations using a medical questionnaire or an initial medical examination.

  - ☐ **Train employees in the NOVA 2000®'s use, maintenance, and limitations.**
    Appoint a qualified individual who is knowledgable about the RPB® NOVA 2000® to provide training:

    Qualifications of the Respirator Trainer. Anyone providing respirator training shall:
    a) be knowledgable in the application and use of the respirator(s);
    b) have practical knowledge in the selection and use of respirator(s) and work practices at the site;
    c) have an understanding of the site's respirator program; and
    d) be knowledgable of applicable regulations.

Train each NOVA 2000® user in the product's use, application, inspection, maintenance, storage, fitting, and limitations in accordance with the content of this Instruction Manual and the approved flow control device instruction manual and standard or regulatory requirements. Ensure that each intended user reads both these manuals.

☐ **Ensure that equipment is properly set up, used, and maintained.**
Make sure that equipment is properly set up, inspected, fitted, used, and maintained, including selection of the appropriate air filter cartridge and, when applicable, welding filter shade adjustments, for the application.

☐ **Measure and monitor airborne contaminants in the work area.**
Measure and monitor airborne contaminant levels in the work area in accordance with applicable requirements. Make sure work area is well ventilated.

☐ **Ensure abrasive is used that is suitable for abrasive blasting.**
Check the material safety data sheets for manufacturers warnings and recommendations and verify the blasting media conforms with applicable standards/regulations (e.g. regarding respirable silica). Refer to gvs-rpb.com/industrial/important-safety-information for links to websites that can provide regulatory guidance.

☐ **If you have any questions, contact RPB®.**
- Call Customer Service Department:
  Tel: 1-866-494-4599
  Email: sales@gvs.com
  Web: gvs-rpb.com

GVS | rpb NOVA 2000®

Protecting you for life's best moments.

PRODUCT USER SAFETY INSTRUCTIONS

BEFORE INITIAL USE - BE TRAINED AND MEDICALLY QUALIFIED

Do not use this respirator until you have read this manual and the flow control device Instruction Manual (additional copies available at gvs-rpb.com/industrial/resources) and been trained in the respirator's use, maintenance, and limitations by a qualified individual (appointed by your employer) who is knowledgable about the RPB® NOVA 2000® respirator.

Do not wear this respirator until you have passed a medical evaluation using a medical questionnaire or an initial medical examination by a qualified physician or other licensed health care professional (PLHCP).

Allergens: No known common allergens are used in this product.

Some materials could cause an allergic reaction in susceptible individuals. If you have a known allergy or develop irritation, inform your employer. Irritation may occur from lack of cleaning. Following all cleaning and care instructions provided in the instruction manuals for this and any other RPB® products you are using.

MAKE SURE THE SYSTEM IS READY FOR USE

Make sure you have a complete system. Verify that you have all required components for the NOVA 2000® to serve as a complete approved respirator:

- Respirator Helmet Assembly (NOVA 2000®)
- Breathing Tube Assembly and Flow Control Device (Constant Flow Valve)
- Breathing Air Line

See Respirator Component Diagram (page 6). The RPB® NOVA 2000® is only approved to be used with the RPB® Constant Flow Valve. Use only authentic RPB® brand parts and components that are part of the EN 14594 (AS/NZS 1716) approved respirator assembly. Using incomplete or inappropriate equipment, including the use of counterfeit or non-RPB® parts, can result in inadequate protection and will void the approval of the entire respirator. Do not modify or alter any part of this product.

Inspect all components daily for signs of damage or wear and tear that may reduce the level of protection originally provided. Remove any damaged component or product, including any helmet or visor that has been subject to impact, from service until repaired or replaced. Scratched or damaged safety lenses or other components should be replaced with genuine RPB® brand replacement parts. When safety and impact lenses are replaced, make sure to remove any additional protective film from both sides of the lens. If the film is left in place, it could affect the optical clarity of the lens and cause eye strain. Inspect the inside of the respirator for respirable dust or other foreign objects. Keep the inside of the respirator clean at all times.

Make sure that the helmet is correctly assembled in the configuration that suits your application. Never use the respirator without all lenses in place. This includes the Inner and Outer Lenses. These lenses, when installed properly, are part of the respiratory seal to prevent toxic or hazardous gases, liquids or dust from entering the helmet. An incomplete or improperly installed lens system could provide inadequate impact and respiratory protection. *See Respirator Setup and Care (page 15). See Donning (page 17) for fit information.*

VERIFY THAT YOU HAVE THE APPROPRIATE EQUIPMENT FOR YOUR ACTIVITY

Verify that the NOVA 2000® provides appropriate protection for your activity. As applicable, check your workplace safety program, respiratory protection program, and standards and regulations for your activity or industry. (See PROTECTION PROVIDED AND LIMITATIONS, page 4.)

BEFORE DONNING THE NOVA 2000®:

Verify airborne contaminants are within recommended limits for respirator use:

- Determine the type and level of contamination. Verify that airborne contaminant concentrations do not exceed those allowed by applicable regulations and recommendations for powered air purifying respirators or supplied air respirators.

Filtering the breathing air:

- **Supplied Air Respirator:** Once the contamination levels have been confirmed, check to make sure the airline filter is working correctly. Follow the Radex® Airline Filter Instruction Manual.

Make sure the area is ventilated and monitored:

- Make sure that the area is well ventilated and that regular air samples are taken to confirm the atmosphere stays within the levels recommended by regulations and local governing bodies. For Supplied Air, it is recommended to use a GX4® Gas Monitor. Follow the GX4® Gas Monitor Instruction Manual.

If you have any questions, ask your employer.

DO NOT ENTER THE WORK AREA if any of the following conditions exist:

- Atmosphere is immediately dangerous to life or health.
- You cannot escape without the aid of the respirator.
- Atmosphere contains less than 20% oxygen.
- A flammable or explosive atmosphere is present when used with systems including electrical parts that are not intrinsically safe, such as 09-900 NOVA TALK™.
- Contaminants are in excess of regulations or recommendations.
- Contaminants or contaminant concentrations are unknown.
- Work area is poorly ventilated.
- The work area is a confined space (unless proper measures are taken for confined spaces).
- The temperature is outside the range of -10°C to +60°C (14°F to 140°F).

LEAVE THE WORK AREA IMMEDIATELY IF:

- Any product component becomes damaged.
- Vision is impaired.
- Airflow stops or slows down.
- Breathing becomes difficult.
- You become dizzy, nauseous, too hot, too cold, or ill.
- Your eyes, nose, or skin become irritated.
- You taste, smell, or see contaminants inside the helmet.
- You have any other reason to suspect that the respirator is not providing adequate protection.

PRODUCT USER SAFETY INSTRUCTIONS CONTINUED

PRODUCT CARE

Never place the helmet on hot surfaces. Do not apply paints, solvents, adhesives or self-adhesive labels except as instructed by RPB®. This product may be adversely affected by certain chemicals.

Clean and disinfect with mild detergent and a soft cloth or a disinfectant wipe. See the "Respirator Setup and Use" section for more specific cleaning instructions.

INSTRUCTIONS FOR SPECIFIC USES OR ENVIRONMENTS

Confined Spaces

If this respirator is used in confined spaces, ensure the area is well ventilated and that all contaminant concentrations are below those recommended for this respirator. Follow all procedures for confined space entry, operation, and exit as defined in applicable regulations and standards.

Abrasive Blasting

Do not use hazardous abrasives (e.g. those that violate applicable standards/regulations, such as abrasives containing more than trace amounts of silica, lead, arsenic, etc.) - these could result in serious injury or death. Consult your abrasive supplier and read the material safety data sheets for the abrasives to be used to determine suitability for blasting applications.

BREATHING AIR PRESSURE TABLE

S - SPECIAL OR CRITICAL USERS INSTRUCTIONS - SAR *TABLE 1.1*

This table lists Air pressure ranges needed to provide the RPB® NOVA 2000® with the volume of air that falls within the required range of 160 - 425lpm (7 - 15cfm) according to government regulations. Maximum working pressure of the compressed air supply tube is 20.7 BAR.

1. AIR SOURCE	2. AIR SUPPLY HOSE	3. NV2021 BREATHING TUBE ASSEMBLY AND FLOW CONTROL DEVICES	4. SUPPLY HOSE LENGTH (METRES)	5. MAX NUMBER OF SECTIONS	6. PRESSURE RANGE (BAR AIR)
Portable or Stationary Compressor	04-322-25 (7.5m) 04-322-50 (15m) 04-322-100 (30m)	03-102 Constant Flow Valve Assembly	7.5 15 30 45 60 75 90	1 1 1 2 2 3 3	0.65 - 0.65 0.65 - 0.77 0.80 - 0.97 1.03 - 1.17 1.15 - 1.35 1.38 - 1.55 1.49 - 1.66

⚠ WARNING Make sure you understand the Breathing Air Pressure table before using this respirator.

1. Use the correct air source. Do not use an ambient air pump, as it does not supply enough pressure (column 1).
2. Confirm the part number of the air supply hose you are using (column 2) and the flow control device (column 3) you are using.
3. Check your RPB® Safety Air Supply Hose is within the correct length (column 4) and the correct number of hose sections (column 5).
4. Set the air pressure at the point of attachment within the range specified (column 6).

Make sure air is flowing through your respirator when setting the air pressure.

ALWAYS WEAR EAR PLUGS WHEN WEARING THIS APPARATUS.

RECOMMENDATION: Check that the air supply system can sufficiently supply every apparatus connected to the system according to the user instructions.

Failure to supply the minimum required air pressure at the point of attachment for the length of air supply hose will decrease the level of protection provided. Check that the capacity of the air supply systems can provide sufficient air to all users, with a maximum of 5 users connected simultaneously per air supply unit. In addition, could result in contaminants being inhaled as the pressure in the helmet may become negative due to peak inhalation flow when working at very high work rates. Low airflow will decrease the level of protection provided.

⚠ WARNING **The Apparatus must be supplied with respirable air meeting the requirements of EN 12021, AS/NZS 1715 or Higher Quality. The moisture content of the breathable air should controlled within the limits in accordance with EN 12021, to avoid the air freezing the apparatus. Do not use oxygen enriched air.**

RESPIRATOR SETUP AND CARE

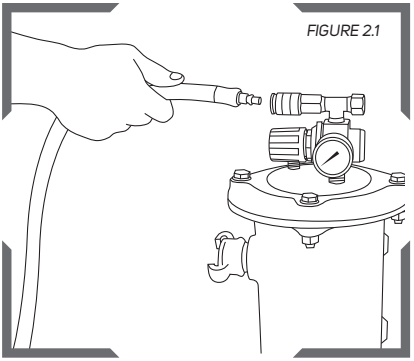
FIGURE 2.1

Connect the RPB® Safety NOVA 2000® Air Supply Hose to a breathing air source supplying EN 12021 (AS/NZS 1715) or better quality air. Connect the Breathing Air Line quick disconnect fitting to the coupler on top of the Radex®.

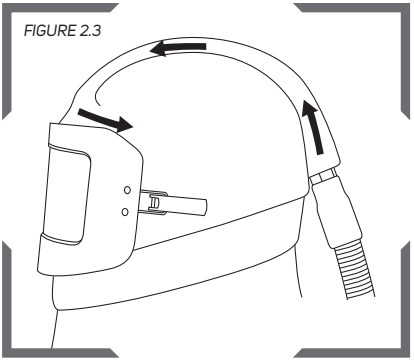
FIGURE 2.3

With air flowing through the respirator adjust the air pressure at the point of attachment to the recommended pressure as specified in the Breathing Air Pressure Table (pages 13-14).

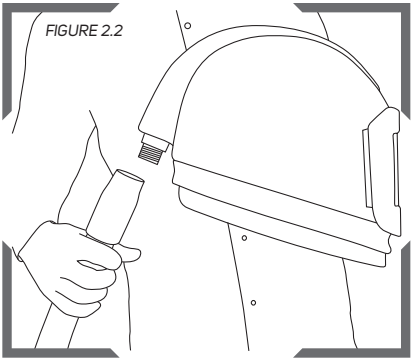
FIGURE 2.2

When attaching the breathing tube to the helmet, attach the fixed end of the breathing tube hose to the helmet fitting and the loose running nut to the flow control valve.

NOTE:
Check the hose connections for any air leaks and tighten if necessary - replace any worn parts.

⚠ WARNING **The NOVA 2000® Supplied Air Respirator must be supplied with respirable air meeting the requirements of EN 12021 and AS/NZS 1715 or higher quality and meets OSHA or other governing body requirements.**

LENSES

FIGURE 3.1

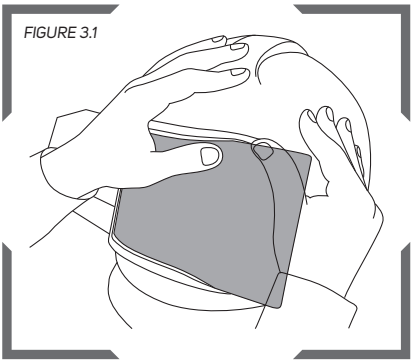

Make sure you have an RPB® inner lens securely fitted into the window frame gasket.

FIGURE 3.2

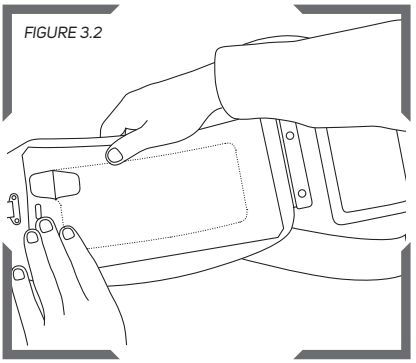

Fit an outer lens onto the tabs on the visor, fold the visor onto the helmet and secure it with latch, making sure there are no gaps between the visor and the window frame gasket.

FIGURE 3.3

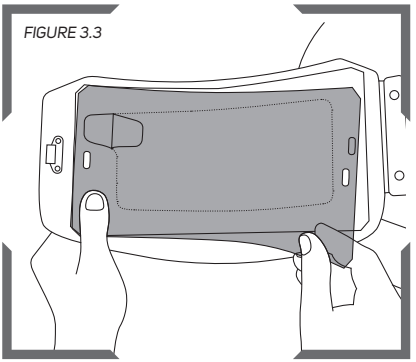

Optional tear-off lenses can be used with the outer lens. It is recommended to use 2-3 tear-off lenses and an outer lens for extra protection.

DONNING AND DOFFING

⚠ WARNING **Always check the interior of the respirator for contaminants before donning. Always don and doff the helmet while outside the work area, keeping the interior of the helmet clean and free of contaminants. Not doing these steps could expose you to hazardous materials and contaminants that could impair the function of the respirator.**

DONNING YOUR HELMET

Once you have completed the set up, you are ready to fit your RPB® NOVA 2000®. First, check inside the helmet to ensure that it is free of dust, dirt or contaminants. Then open the bottom of the cape or face seal, with the air flowing from the air source, put the respirator onto your head. Pull the cape down or make sure the face seal is sealing around your face/ neck. Make sure the visor is securely latched.

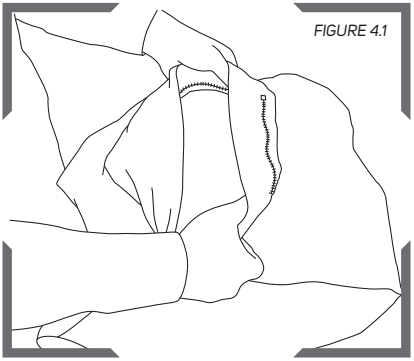

FIGURE 4.1

With air flowing into your respirator fold back the cape, open the inner bib and place your fingers on the inner bib and the side of the helmet at approximately ear position, lift the helmet and place onto your head.

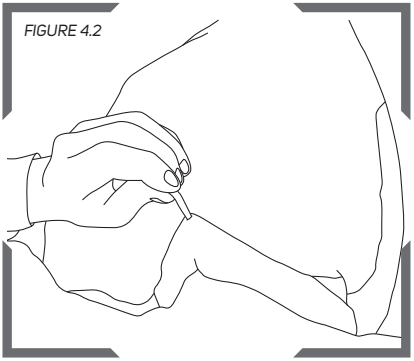

FIGURE 4.2

Pull the inner bib around your neck and adjust the elastic cord to ensure a snug fit around your neck - this helps provide a barrier to airborne contaminants.

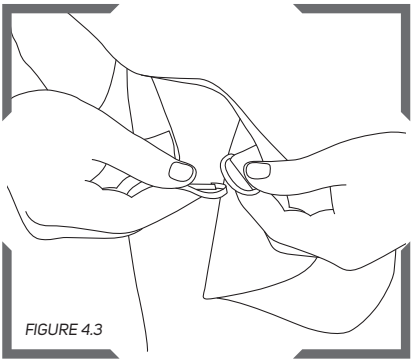

FIGURE 4.3

Regular Capes: Pull the respirator cape around your body and fasten the snap hooks on each side of the cape.

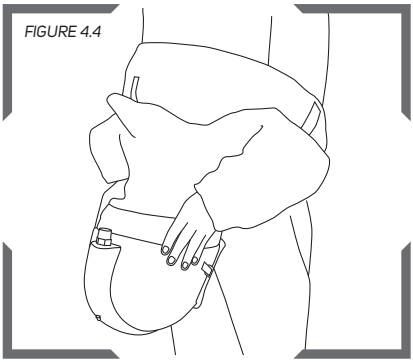

FIGURE 4.4

Blast Jackets (NV2002HB Series): Put your arms through the arm holes then pull the jacket down around your waist.

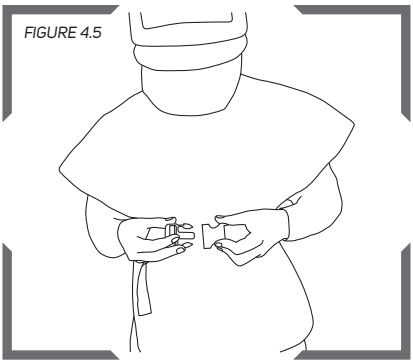

FIGURE 4.5

Fasten the belt at waist or hip level and adjust for comfort. Rotate the belt holder until it is in the hip pocket area.

DOFFING YOUR HELMET

When you have finished working leave the work area wearing the respirator with air still flowing into the helmet. Depending on the contaminants, it may be advisable to clean the exterior of the helmet and your work garments before removing the respirator. A workplace cleaning program may be necessary.

STORAGE

After use, clean the respirator according to your company's cleaning program or the directions in this manual. Then let it dry, and store the respirator by hanging it up in a clean, dry place, away from the work area. Do not tuck the cape into the helmet if it has not been thoroughly cleaned. Before storing the respirator for an extended period of time, clean the unit following the cleaning instructions in this instruction manual. It is recommended to store or transport the respirator in a container or storage bag. Store in a cool dry place between -10°C to +45°C (14°F to 113°F) <90%rh.

INSPECTION, CLEANING AND DISINFECTING

HELMET AND LININGS

FIGURE 5.1

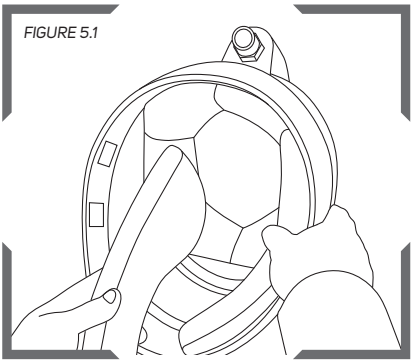

The helmet linings can be removed and washed with warm water and mild detergent, then air dried before refitting into the helmet.

FIGURE 5.2

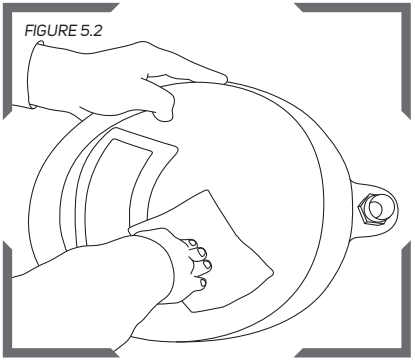

The helmet shell and window frame gasket can be washed with warm water and mild detergent, rinsed and air dried.

NOTE:

The leather cape must be cleaned with an appropriate leather cleaner.

BREATHING TUBE ASSEMBLY

Inspect the Breathing Tube NV2021 for splits or excessive wear. Check that the fittings are secured into the tube and are not allowing any air to escape. Replace the tube as soon as signs of damage or excessive wear become evident. Do not remove the foam that is inside the Breathing Tube as it reduces the noise level of the incoming air. The outside Breathing Tube can be cleaned and disinfected with warm water and mild detergent, rinsed and air dried. Do not run water through the Breathing Tube.

BREATHING AIR LINE

The air supply hose should be inspected for cuts, cracks, blisters and signs of abrasion. Make sure the fittings are firmly crimped to the hose and air cannot escape. Make sure the hose has not been crushed or kinked. Replace the hose immediately if there are any signs of damage. Do not run water through the inside of the hose. Clean the Quick Disconnect Couplings with an air blow down gun to remove any media or dirt that may jam the coupler.

LENSES AND LENS GASKETS

Check Inner Lens Gasket (NV2003) for splits, cracks or wear and tear. Replace any damaged or worn parts immediately with RPB® genuine parts. The Inner Gasket can be washed with warm water and mild detergent, rinsed and air dried.

PARTS AND ACCESSORIES

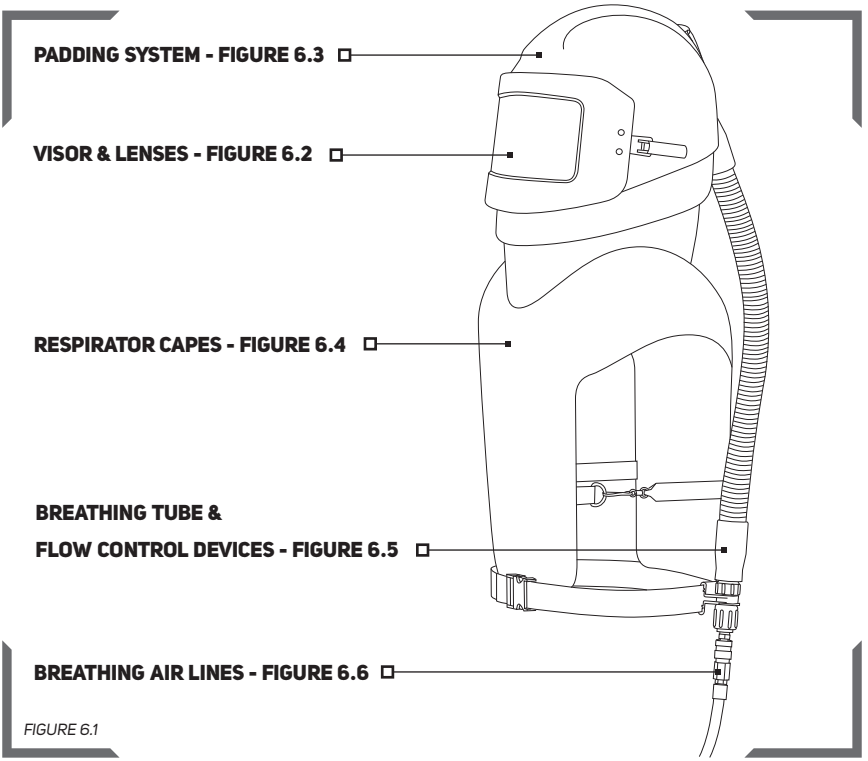

FIGURE 6.1

⚠ WARNING **Use only exact, authentic RPB® replacement parts (marked with the RPB® logo and part number), and only in the specified configuration. Using incomplete or inappropriate equipment, including the use of counterfeit or non-RPB® parts, can result in inadequate protection and will void the EN 14594 (AS/NZS 1716) approval of the entire respirator assembly.**

PARTS AND ACCESSORIES CONTINUED

VISOR AND LENSES *FIGURE 6.2*

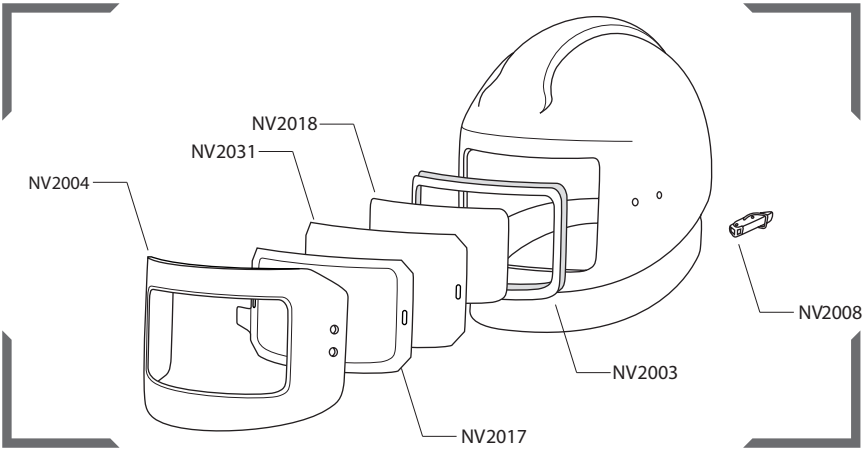

NV2003	Window Frame Gasket	NV2018	Inner Lens Packet 10
NV2004	Visor with Hinge and Screw	NV2031	Outer Lens Packet 50
NV2017	Tear-off Lens Packet 50	NV2008	Latch

PADDING SYSTEM *FIGURE 6.3*

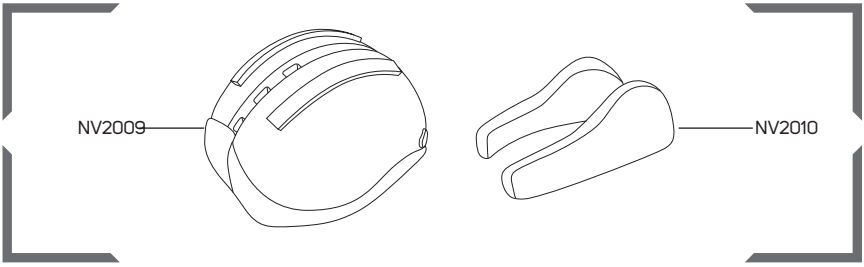

NV2009	Polystyrene Helmet Liner (Sizes S, M & L)
NV2010	Sidewings (Sizes S, M & L)

RESPIRATOR CAPES *FIGURE 6.4*

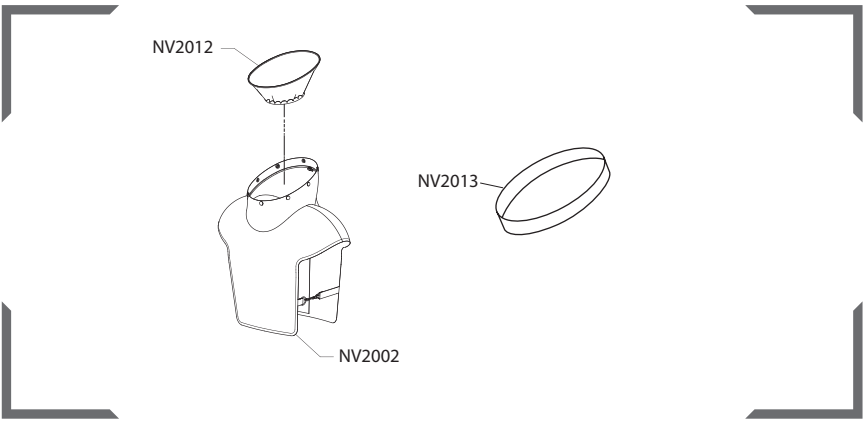

NV2002	28¨ Nylon Cape
NV2012	Inner Bib
NV2013	Cape Cover Band

BREATHING TUBE & FLOW CONTROL DEVICES *FIGURE 6.5*

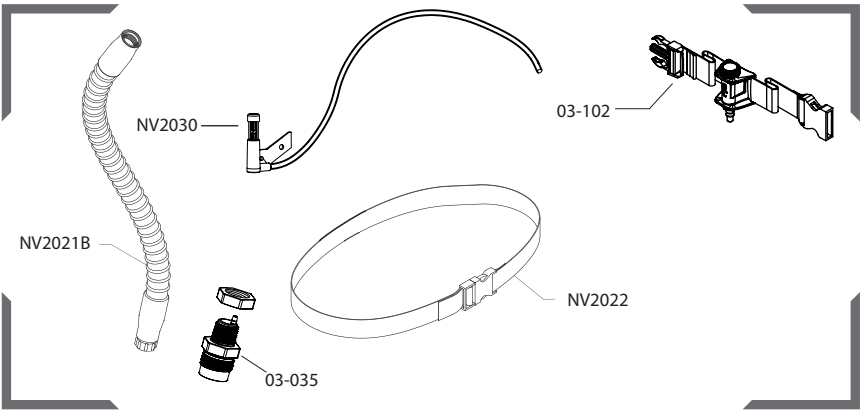

NV2021B	Breathing Tube
03-035	Breathing Tube Adaptor (to upgrade the Nova 2000® from the NV2021 to the NV2021B)
NV2022	Belt
03-102	Constant Flow Valve
NV2030	Low Flow Indicator

PARTS AND ACCESSORIES CONTINUED

BREATHING AIR LINES *Figure 6.6*

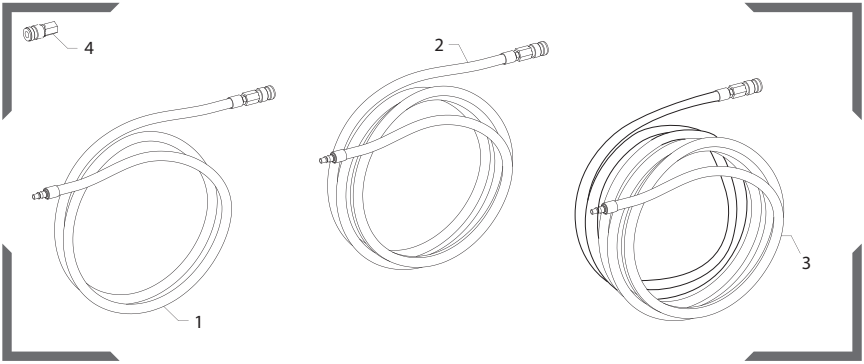

Item No.	Description	Part No.
1	7.5m Breathing Air Line	04-322-25
2	15m Breathing Air Line	04-322-50
3	30m Breathing Air Line	04-322-100
4	Quick Release Coupler	03-022-CF

LIMITED WARRANTY

RPB® warrants that its Products will be free from defects in materials and workmanship for one (1) year, subject to the terms of this limited warranty. The Products are sold only for commercial use, and no consumer warranties apply to the Products. This limited warranty is for the benefit of the original Product purchaser, and cannot be transferred or assigned. This is the sole and exclusive warranty provided by RPB®, and ALL CONDITIONS AND IMPLIED WARRANTIES (INCLUDING ANY WARRANTY OF MERCHANTABILITY OR FITNESS FOR A PARTICULAR PURPOSE) ARE EXCLUDED AND DISCLAIMED FROM WARRANTY COVERAGE. RPB's® limited warranty coverage does not apply to damage resulting from accident, improper use or misuse of the Products, wear and tear resulting from the normal use of the Products, or the failure to properly maintain the Products.

RPB's® limited warranty coverage runs from the original date of purchase of the Products, and applies only to warranted defects which first manifest themselves and are reported to RPB® within the warranty period. RPB® retains the right to determine to its reasonable satisfaction whether any claimed defect is covered by this limited warranty.

If a warranted defect occurs, RPB® will repair or replace the defective Product (or a component of the Product), in its sole discretion. This "repair or replacement" remedy is the sole and exclusive remedy under this limited warranty, and under no circumstances shall RPB's® liability under this limited warranty exceed the original purchase price for the Products (or the applicable component). RPB® has no responsibility for incidental or consequential damages, including loss of use, maintenance and other costs, and ALL INCIDENTAL AND CONSEQUENTIAL DAMAGES ARE EXCLUDED AND DISCLAIMED from this limited warranty. Contact RPB® to obtain warranty service. Proof of purchase must be provided to obtain warranty service. All costs of returning the Products to RPB® for warranty service must be paid by the purchaser.

RPB® reserves the right to improve its Products through changes in design or materials without being obligated to purchasers of previously manufactured Products.

LIABILITY

RPB® Safety cannot accept any liability of whatsoever nature arising directly or indirectly from the use or misuse of RPB® Safety products, including purposes that the products are not designed for. RPB® Safety is not liable for damage, loss or expense resulting from the failure to give advice or information or the giving of incorrect advice or information, whether or not due to RPB® Safety's negligence or that of its employees, agents or subcontractors.

GVS | rpb NOVA 2000®

Protecting you for life's best moments.

NEDERLANDS

Raadpleeg de paginanummers van Nova 2000® CE Engels Gebruiksaanwijzing voor afbeeldingen en diagrammen.

UITLEG VAN SIGNAALWOORDEN EN SYMBOLEN

De volgende signaalwoorden en veiligheidssymbolen worden in deze handleiding en op de productetiketten gebruikt:

⚠ WAARSCHUWING **WAARSCHUWING** geeft een gevaarlijke situatie aan die, als deze niet wordt vermeden, kan resulteren in overlijden of ernstig letsel.

⚠ GEVAAR **GEVAAR** geeft een gevaarlijke situatie aan die, als deze niet wordt vermeden, kan resulteren in overlijden of ernstig letsel.



Lees de Gebruiksaanwijzing.
Extra exemplaren van RPB® handleidingen kunnen gevonden worden op gvs-rpb.com.

GECERTIFICEERD DOOR:

CE: BSI Group The Netherlands B.V. (NB2797), Say Building, John M. Keynesplein 9, 1066 EP, Amsterdam, NL

UKCA: BSI Group (AB0086), Kitemark Court, Knowhill, Milton Keynes MK5 8PP, United Kingdom

RPB® Safety LLC is een ISO9001 gecertificeerd bedrijf.

INTRODUCTIE

De NOVA 2000® is een volledig gevoerd ademhalingstoestel voor de zware industrie ontworpen voor stralen en andere industriële toepassingen. Bovendien maakt het NOVA TALK™ communicatiesysteem voor in de kap handsfree radiocommunicatie mogelijk. De NOVA 2000® kan de productiviteit verhogen met de geavanceerde wegtrekruit en andere innovatieve functies. De NOVA 2000® is goedgekeurd als EN 14594: 2005 en AS/NZS 1716: 2003 als Ademhalingstoestel met Ademlucht.

Dit product moet te allen tijde worden geïnspecteerd en onderhouden in overeenstemming met deze gebruiksaanwijzing.

Zie BESCHERMING EN BEPERKINGEN voor meer informatie.

RPB® SAFETY - GLOBAL HEADQUARTERS
2807 Samoset Rd, Royal Oak, MI 48073, USA
T: 1-866-494-4599 F: 1-866-494-4509 E: sales@gvs.com

RPB® SAFETY - APAC
3 Robin Mann Place, Christchurch Airport, Christchurch 8053, New Zealand
T: +64-3-357-1761 F: +64-3-357-1763 E: sales@gvs.com

GVS S.p.A. - EMEA
Via Roma 50, 40069 Zona Industriale BO, Italy
T: +39 0516176391 E: sales@gvs.com

GVS Filter Technology UK Ltd.
Vickers Industrial Estate, Mellishaw Ln, Morecambe LA3 3EN, UK
T: +44 (0)1524 847600 E: sales@gvs.com

gvs-rpb.com

Copyright ©2022 RPB IP, LLC. Alle rechten voorbehouden. Alle inhoud op deze website is beschermd door de Amerikaanse auteursrechtwetgeving en mag niet worden gereproduceerd, gedistribueerd, overgedragen, weergegeven, gepubliceerd of uitgezonden zonder de voorafgaande schriftelijke toestemming van RPB IP, LLC. U mag geen handelsmerk, auteursrecht of andere kennisgeving van kopieën van de inhoud wijzigen of verwijderen.

Alle handelsmerken, servicemerken en logo's die in deze publicatie worden gebruikt, zowel geregistreerd als niet-geregistreerd, zijn de handelsmerken, servicemerken of logo's van hun respectieve eigenaars. De groen met grijze kleurencombinatie is een geregistreerd handelsmerk van RPB IP, LLC. Alle rechten op het intellectuele eigendom van RPB in deze publicatie, inclusief auteursrecht, handelsmerken, dienstmerken, bedrijfsgeheimen en octrooirechten, zijn voorbehouden. RPB Intellectueel Eigendom omvat elk octrooi, gepatenteerde artikelen, octrooiaanvragen, ontwerpen, industriële ontwerpen, auteursrechten, software, broncode, databaserechten, morele rechten, uitvindingen, technieken, technische gegevens, handelsgeheimen, knowhow, merken, handelsmerken, handelsnamen, slogans, logo's en ander gemeen recht en eigendomsrechten, al dan niet geregistreerd, die in het bezit zijn van, geheel of gedeeltelijk zijn ontwikkeld door of in licentie zijn gegeven door RPB IP, LLC.

Neem voor technische ondersteuning contact op met onze Klantenservice: 1-866-494-4599 of e-mail: sales@gvs.com

Formulier #: 7.20.512
Herziening: 13

BELANGRIJKE VEILIGHEIDSINFORMATIE

⚠ WAARSCHUWING Onjuiste selectie, pasvorm, gebruik of onderhoud van dit product kan tot letsel leiden; levensbedreigende vertraagde long-, huid- of oogziekte; of de dood. Dit product is bedoeld voor beroepsmatig gebruik in overeenstemming met de geldende normen of voorschriften voor uw locatie, branche en werkzaamheid (zie Verantwoordelijkheden van de Werkgever). Bekendheid met normen en voorschriften met betrekking tot het gebruik van deze beschermende uitrusting wordt aanbevolen, ook als deze niet rechtstreeks op u van toepassing zijn. Raadpleeg de Verantwoordelijkheden van de Werkgever en de Veiligheidsinstructies voor de Gebruiker indien u als zelfstandige werkt of indien u deze producten gebruikt in een niet-beroepsmatige omgeving. Ga naar gvs-rpb.com/industrial/important-safety-information voor nuttige links naar CE- en AS/NZS-normen en andere inhoud.

Werkgevers: Lees deze handleiding en de Gebruiksaanwijzing van het Ademluchttoestel en voer de Verantwoordelijkheden van de Werkgever uit.

Productgebruikers: Lees deze handleiding en de Gebruiksaanwijzing van het Ademluchttoestel en volg de Veiligheidsinstructies voor de Gebruiker op.

Kijk op de website voor updates. Producthandleidingen worden regelmatig bijgewerkt. Ga naar gvs-rpb.com/industrial/resources de meest recente versie van deze handleiding voordat u het product gebruikt.

BESCHERMING EN BEPERKINGEN

ADEMHALING

De RPB® NOVA 2000® is gekeurd in de volgende categorie:

ADEMLUCHT

Het RPB® NOVA 2000®-ademhalingstoestel, indien correct gemonteerd en gebruikt met alle benodigde onderdelen, inclusief de Ademhalingsslang, de Regelaar en de RPB® Ademluchtslang, is een ademhalingstoestel gekeurd volgens EN 14594 (AS/NZS 1716) met een Toegewezen Beschermingsfactor van 40 (Nominale Beschermingsfactor van 1000). Als zodanig vermindert deze significant de hoeveelheid vervuiling die door de gebruiker wordt ingeademd, al wordt het inademen hiervan niet volledig geëlimineerd. Gebruik met een Ademlucht filter, zoals de 04-900 RPB® RADEX® Ademlucht Filter. Specifieke bescherming hangt af van de instelling van de Ademlucht filter (zie de RPB® RADEX® Gebruiksaanwijzing). Dit ademhalingstoestel is goedgekeurd met de 03-102 Regelaar.

WAARSCHUWING

Het RPB® NOVA 2000® Ademhalingstoestel is **NIET VOOR GEBRUIK** geschikt als:

- De atmosfeer onmiddelijk gevaar levert voor leven of gezondheid.
- De drager niet kan ontsnappen zonder hulp van het ademhalingstoestel.
- Het percentage zuurstof in de omgeving lager ligt dan 20%.
- Bescherming tegen gevaarlijke gassen (bijv. koolmonoxide).
- Het verontreinigingsniveau hoger ligt dan de voorschriften of aanbevelingen.
- Het soort verontreiniging of de concentratie van verontreiniging onbekend is.
- De werkplaats slecht geventileerd is.
- De temperatuur buiten het bereik van -10°C tot +60°C (14°F to 140°F) valt.
- Er een ontvlambare of explosieve atmosfeer aanwezig is bij gebruik van systemen met elektrische onderdelen die niet intrinsiek veilig zijn, zoals de 09-900 NOVA TALK™.

GEZICHT EN OGEN:

- Het NOVA 2000® ademhalingstoestel met Interne Ruit is gekeurd comform EN 166:2002 (AS/NZS 1337.1:2010) standaarden en is ontworpen voor stralen, slijpen, en andere industriële toepassingen.
- De NOVA 2000® is niet ontworpen of getest om bescherming te bieden tegen gesmolten metalen of bijtende vloeistoffen.
- Let op: Afhankelijk van de taak risico analyse moet mogelijk een veiligheidsbril worden gedragen. De NOVA 2000® beschermt niet tegen de potentiële overdracht van impact op brillen die onder het Vizier gedragen worden. Het levert geen complete bescherming voor gezicht en ogen tegen zware impact en penetratie en is geen vervanging voor goede veiligheidspraktijken en technische maatregelen.

HOOFD

- De NOVA 2000® voldoet aan de EN 397:2012+A1:2012 (AS/NZS 1801:1997) vereisten voor

fysieke hoofdbescherming als een veiligheidshelm of kap. De kap is ontworpen om beperkte hoofdbescherming te bieden door de kracht van vallende voorwerpen die de bovenkant van het hoofd raken te verminderen. Zorg ervoor dat de kap zo is afgesteld dat deze goed op de gebruiker past door de hoofdband en de zijpanelen aan te passen.

GEHOOR:

- Gehoorbescherming moet worden gedragen en goed passend zijn wanneer geluidsniveaus de door OSHA toegestane blootstellingsniveaus overschrijden.

PBM REGLEMENT

- De NOVA 2000® voldoet aan de PBM-Verordening (EU) 2016/425. Verordening 2016/425 betreffende persoonlijke beschermingsmiddelen zoals opgenomen in de Britse wetgeving en gewijzigd.
- De Conformiteitsverklaring voor CE en UKCA kan gevonden worden op gvs-rpb.com/industrial/resources
- Zie de sectie Opslag voor informatie over verpakking en bescherming die nodig is voor transport.

DIAGRAM VAN ADEMHALINGSCOMPONENTEN

AFBEELDING 1.1 OP PAGINA 6

1. Luchtkap
2. Ademhalingsslang en Regelaar
3. Ademluchtslang

VOORZORGSMAATREGELEN EN BEPERKINGEN

A Niet voor gebruik als de omgeving minder dan 21% ±1% zuurstof bevat.

B Niet voor gebruik in atmosferen die onmiddelijk gevaar leveren voor het leven of de gezondheid.

C Overschrijd geen maximumconcentraties die zijn vastgesteld door wettelijke normen.

D Ademluchtapparatuur kan alleen worden gebruikt wanneer het toestel wordt geleverd met ademlucht die ten minste voldoet aan de EN 12021- AS/NZS 1715 vereisten.

E Gebruik alleen de drukbereiken en slanglengtes die zijn gespecificeerd in de Gebruiksaanwijzing.

J Als dit product niet op de juiste manier wordt gebruikt en onderhouden, kan dit letsel of de dood tot gevolg hebben.

M Alle goedgekeurde toestellen moeten worden geselecteerd, gepast, gebruikt en onderhouden in overeenstemming met de lokale wetgeving en andere geldende voorschriften.

N Vervang nooit onderdelen, pas ze niet aan en laat ze niet weg. Gebruik alleen exacte vervangende onderdelen die door de fabrikant zijn aangegeven.

O Raadpleeg de gebruiksaanwijzing en/of onderhoudshandleidingen voor informatie over gebruik en onderhoud van deze ademhalingstoestellen.

S Bijzondere of belangrijke gebruiksaanwijzigen en/of specifieke beperkingen zijn van toepassing. Zie pagina 13 van de Gebruiksaanwijzing (Ademluchtdruktabel) voor gebruik.

LUCHTBRON, FITTINGEN EN DRUK

LUCHTBRON

Ademlucht

Lokaliseer de luchtbron in een omgeving met schone lucht, gebruik altijd een filter op de inlaat van uw luchtbron. Zorg ervoor dat de luchtbron ergens is waar voertuigen, vorkheftrucks en andere machines niet in de buurt van de luchtinlaat aan staan, omdat hierdoor koolmonoxide in uw Ademlucht wordt aangetrokken. Gebruik altijd geschikte koel- en drooginstallaties met filters en koolmonoxidemelders om ervoor te zorgen dat er altijd schone ademlucht wordt aangevoerd. Aanbevolen zijn een Radex® Ademlucht Filter (04-900) en een GX4® Gasmonitor (08-400). De lucht moet regelmatig worden bemonsterd om ervoor te zorgen dat deze voldoet aan de D-vereisten.

LUCHTKWALITEIT

Dit ademhalingstoestel moet te allen tijde worden voorzien van schone ademlucht. Ademlucht moet minimaal voldoen aan de normen EN 12021 en AS/NZS 1715. De RPB® NOVA 2000® zuivert geen lucht en filtert geen verontreinigingen. Gebruik altijd een koolmonoxide-meter.

⚠ GEVAAR Sluit de ademluchtslang van het ademhalingstoestel niet aan op stikstof, giftige gassen, inerte gassen of andere niet-adembare luchtbronnen. Controleer de luchtbron voordat u het toestel gebruikt. Dit toestel is niet ontworpen voor gebruik met mobiele ademluchtsystemen, b.v. cilinders. Het verbinden van de toevoerslang met een niet-adembare luchtbron zal tot ernstig letsel of de dood leiden.

ADEMLUCHTSLANGEN EN FITTINGEN

RPB® ademluchtslangen en -fittingen moeten worden gebruikt tussen het bevestigingspunt en de aansluiting van het ademhalingstoestel op de riem van de drager. De onderdelen van de slang moeten zich binnen de juiste lengte bevinden en het aantal onderdelen moet binnen het aantal vallen dat is aangegeven in de ademluchtdruktabel.

ADEMLUCHTDRUK

De luchtdruk moet continu worden gecontroleerd op het bevestigingspunt. Luchtdruk moet worden afgelezen van een betrouwbare manometer terwijl er lucht door het ademhalingstoestel stroomt.

VERANTWOORDELIJKHEDEN VAN DE WERKGEVER

Uw specifieke verantwoordelijkheden kunnen verschillen per locatie en branche, maar over het algemeen verwacht RPB® dat werkgevers:

- **Alle geldende normen en voorschriften voor uw locatie, branche en werkzaamheid opvolgen.** Afhankelijk van uw locatie en branche, kunnen een aantal normen en voorschriften van toepassing zijn op uw selectie en gebruik van ademhalingstoestellen en andere persoonlijke beschermende uitrusting. Deze kunnen bijvoorbeel nationale, lokale of militaire normen en voorschriften en standaarden zoals CE en AS/NZS omvatten. Er zijn ook vereisten specifiek voor bepaalde verontreinigingen, b.v. silica (zie gvs-rpb.com/industrial/important-safety-information voor meer informatie), asbest, organische ziekteverwekkers, enz. Weet welke eisen van toepassing zijn op uw locatie en branche.

■ **Zorg voor geschikte veiligheidsprogramma's.**

Heb en volg:

☐ Een veiligheidsprogramma voor de werkplek.

☐ Een geschreven programma voor ademhalingsbescherming in overeenstemming met de van toepassing zijnde normen en voorschriften.

■ **In overeenstemming met bovenstaande,**

☐ **Voer een gevarenanalyse uit en selecteer gepaste uitrusting voor elke werkzaamheid.** Een bevoegd persoon moet een gevarenanalyse uitvoeren. Er moeten waar nodig controles plaatsvinden en een gekwalificeerd persoon moet bepalen welk soort ademhalings, gezichts-, oog-, hoofd- en gehoorbescherming geschikt zijn voor de beoogde werkzaamheden en gebruiksomstandigheden. (Kies bijvoorbeeld een Ademhalingstoestel dat geschikt is voor de specifieke gevaarlijke luchtverontreinigingen, rekening houdend met de werkplek en de gebruiker en met een Toegekende Protectie Factor (TPF), en die aan de vereiste norm voor werknemersbescherming, bepaalde lasbescherming voor gezicht en ogen passend bij het type laswerk, enz.voldoet of dit overtreft. Indien van toepassing, controleer uw veiligheidsprogramma op de werkplek, het programma voor ademhalingsbescherming en de normen en voorschriften voor uw werkzaamheid of branche voor gerelateerde beschermingsvereisten en raadpleeg deze handleiding (Bescherming en Beperkingen, pagina 4) en de gebruiksaanwijzing van de regelaar voor productspecificaties.

☐ **Zorg ervoor dat werknemers medisch gekeurd zijn om een ademhalingstoestel te gebruiken.**

Laat een gekwalificeerde arts of andere bevoegde zorgverlener medische evaluaties uitvoeren met behulp van een medische vragenlijst of een standaard medisch onderzoek.

☐ **Train medewerkers in het gebruik, onderhoud en de beperkingen van de NOVA 2000®.** Benoem een gekwalificeerd persoon met voldoende kennis over de RPB® NOVA 2000® om training te geven:
Kwalificaties van de Ademhalingstoestel-Trainer. Iedereen die training voor het ademhalingstoestel verzorgt, moet:

a) goed geïnformeerd zijn over de toepassing en het gebruik van de ademhalingstoestellen;

b) praktische kennis toepassen bij de selectie en het gebruik van ademhalingstoestellen en werkmethoden op de werkplek;

c) inzicht hebben in het programma voor ademhalingstoestellen van de werkplek; en

d) kennis hebben van geldende regels.

Train elke NOVA 2000®-gebruiker voor het gebruik, de toepassing, de inspectie, het onderhoud, de opslag, de pasvorm en de beperkingen van het product in overeenstemming met de inhoud van deze gebruiksaanwijzing en de handleiding van de gekeurde regelaar en de standaard- of regelgevingsvereisten. Zorg ervoor dat iedere beoogde gebruiker beide handleidingen leest.

☐ **Zorg ervoor dat de uitrusting correct is gemonteerd, gebruikt en onderhouden.**

Zorg ervoor dat de uitrusting correct is gemonteerd, geïnspecteerd, gepast, gebruikt en onderhouden, inclusief selectie van het juiste luchtfilterpatroon en, indien van toepassing, lasfilter met tintaanpassingen voor de toepassing.

☐ **Meet en controleer de luchtverontreiniging op de werkplaats.**
Meet en controleer de niveaus van luchtverontreiniging op de werkplaats in overeenstemming met de geldende voorschriften. Zorg ervoor dat de werkplaats goed geventileerd is.

☐ **Zorg ervoor dat het gebruikte schuurmiddel geschikt is voor stralen.**
Controleer de veiligheidsinformatiebladen voor waarschuwingen en aanbevelingen van de fabrikant en ga na of het straalmiddel voldoet aan de geldende normen/voorschriften (bijvoorbeeld met betrekking tot inadembare silica). Zie gvs-rpb.com/industrial/important-safety-information voor links naar websites die wettelijke richtlijnen kunnen bieden.

☐ **Neem voor vragen contact op met RPB®.**
Bel de klantenservice:
Tel: 1-866-494-4599
Email: sales@gvs.com
Web: gvs-rpb.com

VEILIGHEIDSINSTRUCTIES VOOR DE GEBRUIKER

VÓÓR HET EERSTE GEBRUIK - TRAINING EN MEDISCHE KWALIFICATIE

Gebruik dit ademhalingstoestel niet totdat u deze handleiding en de Gebruiksaanwijzing van de regelaar heeft gelezen (extra exemplaren beschikbaar op gvs-rpb.com/industrial/resources) en getraind bent in het gebruik, het onderhoud en de beperkingen van het ademhalingstoestel door een gekwalificeerd persoon (benoemd door uw werkgever) die kennis heeft van het RPB® NOVA 2000® ademhalingstoestel.

Draag dit ademhalingstoestel pas als u bent geslaagd voor een medische evaluatie met een medische vragenlijst of een eerste medisch onderzoek door een gekwalificeerde arts of een andere bevoegde zorgverlener.

Allergenen: Er zijn in dit product geen bekende of veel voorkomende allergenen gebruikt.

Sommige materialen kunnen een allergische reactie veroorzaken bij personen die daarvoor gevoelig zijn. Als u allergisch bent of een irritatie ontwikkelt, licht dan uw werkgever in. Irritatie kan optreden als gevolg van een gebrek aan reiniging. Volg alle reinigings- en onderhoudsinstructies in de handleidingen voor dit en alle andere RPB®-producten die u gebruikt.

CONTROLEER OF HET SYSTEEM GEBRUIKSKLAAR IS

Zorg dat u een compleet systeem heeft. Controleer of u alle benodigde onderdelen heeft zodat de NOVA 2000® functioneert als een volledig gekeurd ademhalingstoestel:

- Luchtkap (NOVA 2000®)
- Ademhalingsslang en Regelaar (Constantvolumeregelaar)
- Ademluchtslang

Zie het Diagram; Componenten van het Ademhalingstoestel. De RPB® NOVA 2000® is alleen goedgekeurd voor gebruik met de RPB® Regelaar. Gebruik alleen authentieke RPB®-merkonderdelen en -componenten die deel uitmaken van het volgens EN 14594 (AS/NZS 1716)

gekeurde ademhalingstoestel. Het gebruik van onvolledige of ongeschikte onderdelen, waaronder het gebruik van nagemaakte of niet-RPB®-onderdelen, kan leiden tot onvoldoende bescherming en maakt de keuring van het volledige ademhalingsstoestel nietig. Pas geen enkel deel van dit product aan, en verander niets.

Inspecteer alle componenten dagelijks op tekenen van beschadiging of slijtage die het beschermingsniveau dat oorspronkelijk werd geleverd kunnen verminderen. Verwijder elk beschadigd onderdeel of product voor service, reparatie of vervanging, inclusief als kap of vizier is blootgesteld aan impact. Gekraste of beschadigde veiligheidsvizieren of andere componenten moeten worden vervangen door originele RPB®-vervangingsonderdelen. Wanneer veiligheidsvizieren en impactbestendige vizieren worden vervangen, moet u eventuele extra beschermfolie aan weerzijden van de ruit verwijderen. Als de folie blijft zitten, kan dit de optische helderheid van het vizier beïnvloeden en oogvermoeidheid veroorzaken. Inspecteer de binnenkant van het ademhalingstoestel op inadembaar stof of andere vreemde voorwerpen. Houd de binnenkant van het ademhalingstoestel altijd schoon.

Zorg ervoor dat de kap correct is gemonteerd op de manier die bij uw toepassing past. Gebruik het ademhalingstoestel nooit zonder dat alle ruiten geïnstalleerd zijn. Dit betekent zowel de Interne en Externe ruiten. Deze ruiten, indien op de juiste manier geïnstalleerd, maken deel uit van de luchtdichte afsluiting om te voorkomen dat giftige of gevaarlijke gassen, vloeistoffen of stof de kap binnendringen. Een onvolledig of onjuist geïnstalleerd viziersysteem kan onvoldoende bescherming en ademhalingsbescherming bieden. *Raadpleeg Montage en Onderhoud. Zie Aantrekken voor informatie over de pasvorm.*

CONTROLEER OF DE UITRUSTING GESCHIKT IS VOOR UW WERKZAAMHEID

Controleer of de NOVA 2000® de juiste bescherming biedt voor uw werkzaamheid. Controleer, indien van toepassing, uw veiligheidsprogramma op de werkplek, programma voor ademhalingsbescherming en de normen en voorschriften voor uw werkzaamheid of branche. (Zie BESCHERMING EN BEPERKINGEN.)

ALVORENS DE NOVA 2000® AAN TE TREKKEN:

Controleer of verontreinigingen in de lucht binnen de aanbevolen limieten voor gebruik van ademhalingstoestellen vallen:

- Bepaal het soort en niveau van vervuiling. Controleer of de concentraties van verontreinigingen in de lucht niet groter zijn dan toegestaan door de geldende voorschriften en aanbevelingen voor motoraangedreven luchtzuiverende ademhalingstoestellen of ademhalingstoestellen met ademlucht.

De ademlucht filteren:

- **Ademhalingstoestel met Ademlucht:** Nadat de verontreinigingsniveaus zijn bevestigd, controleer of het luchtfilter correct werkt. Volg de gebruiksaanwijzing van de Radex® Ademlucht Filter.

Zorg dat het gebied geventileerd en gecontroleerd wordt:

- Zorg ervoor dat het gebied goed geventileerd is en dat er regelmatig luchtmonsters genomen worden om te bevestigen dat de atmosfeer binnen de aanbevolen niveaus van bestuursorganen blijft. Voor Ademlucht wordt het gebruik van een GX4® Gasmonitor aanbevolen. Volg de gebruiksaanwijzing van de GX4® Gasmonitor.

Als u vragen heeft, stel deze aan uw werkgever.

BETREED DE WERKPLEK NIET als één van de volgende omstandigheden zich voordoet:

- De atmosfeer levert direct gevaar voor het leven of de gezondheid.
- De drager kan niet ontsnappen zonder hulp van het ademhalingstoestel.
- Het percentage zuurstof in de omgeving ligt lager dan 20%.
- In een ontvlambare of explosieve atmosfeer bij gebruik van systemen met elektrische onderdelen die niet intrinsiek veilig zijn, zoals de 09-900 NOVA TALK™.
- Het verontreinigingsniveau ligt hoger dan de voorschriften of aanbevelingen.
- Het soort verontreiniging of de concentratie van verontreiniging is onbekend.
- De werkplaats is slecht geventileerd.
- De werkplaats een besloten ruimte is (tenzij de juiste maatregelen worden genomen voor besloten ruimtes).
- De temperatuur valt buiten het bereik van -10°C tot + 60°C (14°F tot 140°F).

VERLAAT DE WERKPLAATS ONMIDDELLIJK INDIEN:

- Een component van het product beschadigd raakt.
- Het gezichtsvermogen is aangetast.
- Luchttoevoer stopt of vertraagt.
- Ademen moeilijk wordt.
- U duizelig, misselijk, te heet, te koud of ziek bent.
- Uw ogen, neus of huid geïrriteerd raken.
- U verontreinigingen in de kap proeft, ruikt of ziet.
- U een andere reden heeft om te vermoeden dat het ademhalingstoestel niet voldoende bescherming biedt.

ONDERHOUD

Plaats de kap nooit op hete oppervlakken. Breng geen verf, oplosmiddelen, kleefstoffen of zelfklevende etiketten aan, tenzij aan de hand van instructies van RPB®. Bepaalde chemicaliën kunnen schadelijk zijn voor dit product.

Reinig en desinfecteer met warm water en een zacht doekje. Zie het gedeelte "Montage en Gebruik van Ademhalingstoestel" voor specifieke reinigingsinstructies.

INSTRUCTIES VOOR SPECIFIEKE TOEPASSINGEN OF OMGEVINGEN

Besloten Ruimten

Indien dit ademhalingstoestel wordt gebruikt in besloten ruimten, zorg ervoor dat de ruimte goed geventileerd is en dat alle concentraties van verontreinigingen lager liggen dan de aanbevolen concentraties voor dit toestel. Volg alle procedures voor het betreden, bedienen en verlaten van besloten ruimten zoals gedefinieerd in geldende voorschriften en normen.

Stralen

Gebruik geen gevaarlijke schuurmiddelen (bijv. materialen die in strijd zijn met geldende normen/ voorschriften, zoals schuurmiddelen die meer dan sporen bevatten van silica, lood, arseen, enz.) - deze kunnen leiden tot ernstig letsel of de dood. Raadpleeg uw leverancier van schuurmiddelen en lees de veiligheidsinformatie voor de te gebruiken schuurmiddelen om de geschiktheid voor straaltoepassingen vast te stellen.

ADEMLUCHTDRUKTABEL

S - BIJZONDERE OF BELANGRIJKE AANWIJZINGEN VOOR DE GEBRUIKER - SAR

TABEL 1.1

In deze tabel wordt het luchtdrukbereik vermeld dat nodig is om de RPB® NOVA 2000® te voorzien van het luchtvolume dat binnen het vereiste bereik van 160-425 liter/min (7-15cfm) valt volgens de overheidsvoorschriften. De maximale werkdruk van de ademluchtslang is 20,7 BAR.

1. LUCHT-BRON	2. LUCHTSLANG	3. NV2021 ADEMHALINGS-SLANG EN REGELAARS	4. LENGTE LUCHTS-LANG (METER)	5. MAXIMAAL AANTAL ON-DERDELEN	6. DRUKBEREIK (BAR)
Draagbare of Staande Compressor	04-322-25 (7.5m) 04-322-50 (15m) 04-322-100 (30m)	03-102 Regelaar	7.5 15 30 45 60 75 90	1 1 1 2 2 3 3	0.65 - 0.65 0.65 - 0.77 0.80 - 0.97 1.03 - 1.17 1.15 - 1.35 1.38 - 1.55 1.49 - 1.66

⚠ WAARSCHUWING Zorg ervoor dat u de Ademluchtdruktabel begrijpt voordat u dit ademhalingstoestel gebruikt.

1. Selecteer de juiste luchtbron. Gebruik geen luchtpomp omdat deze niet voldoende druk levert (kolom 1).
2. Bevestig het onderdeelnummer van de gebruikte luchtslang (kolom 2) en de gebruikte regelaar (kolom 3).
3. Controleer of uw RPB® Veiligheid Luchtslang de juiste lengte heeft (kolom 4) en het juiste aantal slangonderdelen (kolom 5).
4. Stel de luchtdruk in op het bevestigingspunt binnen het aangegeven bereik (kolom 6).

Bij het instellen van de luchtdruk, zorg ervoor dat er lucht door uw ademhalingstoestel stroomt.

DRAAG ALTIJD OORDOPPEN ALS U DIT TOESTEL GEBRUIKT

AANBEVELING: Controleer of het ademluchtsysteem voldoende lucht kan toevoeren naar elk toestel dat is aangesloten op het systeem, zoals beschreven in de gebruiksaanwijzing.

Als de minimaal vereiste luchtdruk voor de lengte van de luchtslang op het bevestigingspunt niet gehaald wordt, neemt de mate van bescherming af. Bovendien kan dit ertoe leiden dat verontreinigingen worden ingeademd, omdat de druk in de kap negatief kan worden als gevolg van de maximale inademing bij een zeer hoog werktempo. Een lage luchtstroom zal de mate van bescherming verminderen.

⚠ WAARSCHUWING **Het toestel moet worden geleverd met inadembare lucht die voldoet aan de vereisten van EN 12021, AS/NZS 1715 of hogere kwaliteit. Het vochtgehalte van de ademlucht moet binnen de limieten in overeenstemming met EN 12021 worden gehouden om te voorkomen dat de lucht het apparaat bevriest. Gebruik geen met zuurstof verrijkte lucht.**

ADEMHALINGSTOESTEL - MONTAGE EN ONDERHOUD

AFBEELDING 2.1 OP PAGINA 14
Sluit de RPB® Safety NOVA 2000® Ademluchtslang aan op een ademluchtbron met luchtkwaliteit volgens EN 12021 (AS/NZS 1715) of beter. Sluit de snelkoppeling van de Ademluchtslang aan op de koppeling bovenop de Radex®.

AFBEELDING 2.2 OP PAGINA 14
Bevestig de ademhalingsslang aan de kap door het vastzittende uiteinde van de slang aan de kapfitting te bevestigen en de loszittende moer aan de regelaar te bevestigen.

AFBEELDING 2.3 OP PAGINA 14
Nu er lucht door het ademhalingstoestel stroomt, pas de luchtdruk op het bevestigingspunt aan zoals gespecificeerd in de Ademluchtdruktabel (paginas 13-14).

LET OP:
Controleer de slangverbindingen op eventuele luchtlekken en draai ze indien nodig aan - vervang alle versleten onderdelen.

VIZIEREN

AFBEELDING 3.1 OP PAGINA 15
Zorg voor een RPB® interne ruit die stevig in de vizierpakking is bevestigd.

AFBEELDING 3.2 OP PAGINA 15
Plaats een externe ruit in het vizier, vouw het vizier op de kap en zet deze vast met de grendel, zorg ervoor dat er geen openingen zijn tussen het vizier en de vizierpakking.

AFBEELDING 3.3 OP PAGINA 15
Optionele wegtrekruiten kunnen worden gebruikt met de externe ruit. Het wordt aanbevolen om 2-3 wegtrekruiten en een externe ruit te gebruiken voor extra bescherming.

⚠ WAARSCHUWING **Het NOVA 2000® Ademhalingstoestel met Ademlucht moet worden voorzien van ademlucht die minstens voldoet aan de standaarden van EN 12021 en AS/NZS 1715 en voldoet aan andere vereisten van andere bestuursorganen.**

ADEMHALINGSTOESTEL - MONTAGE EN ONDERHOUD

⚠ WAARSCHUWING **Controleer altijd de binnenzijde van het ademhalingstoestel op verontreinigingen voordat u deze aantrekt. Neem de kap altijd af als u zich buiten de werkplaats bevindt, houd de binnenkant van de kap schoon en vrij van verontreinigingen. Als u deze stappen niet uitvoert, kunt u worden blootgesteld aan gevaarlijke materialen en verontreinigingen die het functioneren van het ademhalingstoestel nadelig kunnen beïnvloeden.**

DE KAP AANTREKKEN
Nadat u klaar bent met de montage, bent u klaar om de RPB® NOVA 2000® aan te doen. Controleer eerst in de kap of deze vrij is van stof, vuil of verontreinigingen.

AFBEELDING 4.1 OP PAGINA 16
Terwijl er lucht door het Ademhalingstoestel stroomt, vouw de cape terug, open de binnenste kraag, plaats uw vingers op de binnenste kraag en aan de zijkant van de kap op ongeveer oorhoogte, til de kap op en plaats deze op het hoofd.

AFBEELDING 4.2 OP PAGINA 16
Trek de binnenste kraag aan rond de nek en gebruikt het elastische koord om ervoor te zorgen dat deze goed aansluit - dit houdt verontreinigingen in de lucht tegen.

AFBEELDING 4.3 OP PAGINA 17
Standaard capes: trek de cape van het ademhalingstoestel aan en maak de karabijnhaken aan elke kant van de cape vast.

AFBEELDING 4.4 OP PAGINA 17
Straalvesten (NV2002HB Serie): Steek je armen door de armsgaten en trek het vest om je middel.

AFBEELDING 4.5 OP PAGINA 17
Maak de riem op heuphoogte vast en pas hem aan voor comfort. Roteer de riemhouder totdat deze zich in het gebied van de heupzak bevindt.

DE KAP UITTREKKEN
Wanneer u klaar bent met werken, verlaat de werkplaats met het ademhalingstoestel aan terwijl er nog lucht in de kap stroomt. Afhankelijk van de verontreinigingen, kan het raadzaam zijn om de buitenkant van de kap en uw werkkleding te reinigen voordat u het ademhalingstoestel verwijdert. Een reinigingsprogramma op de werkplek kan nodig zijn.

OPSLAG
Reinig het ademhalingstoestel na gebruik volgens het reinigingsprogramma van uw bedrijf of volg de aanwijzingen in deze handleiding. Laat het drogen en berg het ademhalingstoestel op door het op te hangen op een schone, droge plaats, weg van het werkgebied. Stop de cape niet in de kap tenzij deze grondig is gereinigd. Voordat u het ademhalingstoestel voor langere tijd opbergt, zorg dat het toestel volgens de reinigingsinstructies in deze gebruiksaanwijzing is gereinigd. Het wordt aanbevolen om het ademhalingstoestel in een container of opbergtas op te bergen of te vervoeren. Bewaren op een koele en droge plaats tussen -10°C en + 45°C (14°F to 113°F) <90%rv.

KAP EN VOERING
AFBEELDING 5.1 OP PAGINA 18
De voering van de kap kan worden verwijderd en afgesponst met warm water en een zacht reinigingsmiddel, en aan de lucht worden gedroogd voordat deze weer in de kap wordt geplaatst.

AFBEELDING 5.2 OP PAGINA 18
De huls van de kap en de vizierpakking kunnen worden afgesponst met warm water en een mild reinigingsmiddel, gespoeld en aan de lucht gedroogd.

LET OP:
De leren cape moet worden schoongemaakt met een geschikte leerreiniger.

ADEMHALINGSSLANG
Inspecteer de NV2021 Ademhalingsslang op scheuren of overmatige slijtage. Controleer of de fittingen goed in de slang vast zitten en geen lucht laten ontsnappen. Vervang de slang zodra tekenen van beschadiging of overmatige slijtage zichtbaar worden. Verwijder het schuim dat zich binnen in de Ademhalingsslang bevindt niet omdat dit het geluid van de binnenkomende lucht dempt. De buitenkant van de Ademhalingsslang kan worden schoongemaakt met warm water en een mild reinigingsmiddel, gespoeld en aan de lucht gedroogd. Laat geen water door de Ademhalingsslang lopen.

ADEMLUCHTSLANG
De ademluchtslang moet worden geïnspecteerd op sneetjes, scheuren, blaren en tekenen van slijtage. Zorg ervoor dat de fittingen stevig op de slang zijn gekrikt en dat er geen lucht kan ontsnappen. Zorg ervoor dat de slang niet is geplet of geknikt. Vervang de slang onmiddellijk als er tekenen van beschadiging zijn. Laat geen water door de binnenkant van de slang lopen. Reinig de Snelkoppelingen met een luchtdrukspuit om alle deeltjes of vuil dat in de koppeling terecht kan zijn gekomen te verwijderen.

VIZIEREN EN VIZIERPAKKINGEN
Controleer de Pakking van de Interne Ruit (NV2003) op spleten, scheuren of slijtage. Vervang beschadigde of versleten onderdelen onmiddellijk door originele RPB®-onderdelen. De Interne Pakking kan worden schoongemaakt met warm water en een mild reinigingsmiddel, gespoeld en aan de lucht gedroogd.

ONDERDELEN EN ACCESSOIRES

AFBEELDING 6.1 OP PAGINA 19
Schuimvoering - *AFBEELDING 6.3 OP PAGINA 20*
Vizier & Ruiten - *AFBEELDING 6.2 OP PAGINA 20*
Capes Van Het Ademhalingstoestel - *AFBEELDING 6.4 OP PAGINA 21*
Ademhalingsslang En Regelaars - *AFBEELDING 6.5 OP PAGINA 21*
Ademluchtslangen - *AFBEELDING 6.6 OP PAGINA 22*

⚠ WAARSCHUWING **Gebruik alleen exacte, authentieke RPB®-vervangingsonderdelen (gemarkeerd met het RPB®-logo en onderdeelnummer) en alleen in de aangegeven opstelling. Gebruik van onvolledige of ongeschikte uitrusting, waaronder het gebruik van nagemaakte of niet-RPB®-onderdelen, kan resulteren in onvoldoende bescherming en maakt de NOISH keuring van het volledige ademhalingstoestel nietig.**

VIZIER & RUITEN - *AFBEELDING 6.2 OP PAGINA 20*

NV2003	Vizier Pakking
NV2004	Vizier met Scharnier en Schroeven
NV2017	Wegtrekruit Pakket van 50
NV2018	Interne Ruit Pakket van 10
NV2031	Externe Ruit Pakket van 50
NV2008	Vergrendeling

SCHUIMVOERING - *AFBEELDING 6.3 OP PAGINA 20*

NV2009	Polystyrene Kapvoering (maten S, M & L)
NV2010	Zijstukken (maten S, M & L)

CAPES VAN HET ADEMHALINGSTOESTEL - *AFBEELDING 6.4 OP PAGINA 21*

NV2002	28" Nylon Cape
NV2012	Binnenste Kraag
NV2013	Cape-Afdekband

ADEMHALINGSSLANG EN REGELAARS - *AFBEELDING 6.5 OP PAGINA 21*

NV2021B	Ademhalingsslang
03-035	Ademslangadapter (om de Nova 2000® te upgraden van de NV2021 naar de NV2021B)
NV2022	Riem
03-102	Constantvolumeregelaar
NV2030	Lage Luchtdruk Meter

Ademluchtslangen - *AFBEELDING 6.6 OP PAGINA 22*

Item Nummer	Beschrijving	Onderdeel Nummer
1	7.5m Ademluchtslang	04-322-25
2	15m Ademluchtslang	04-322-50
3	30m Ademluchtslang	04-322-100
4	Snelkoppeling	03-022-CF

BEPERKTE GARANTIE

RPB® garandeert dat haar Producten gedurende één (1) jaar vrij zijn van materiaal- en fabricagefouten, met inachtneming van de voorwaarden van deze beperkte garantie. De Producten worden alleen verkocht voor commercieel gebruik en er zijn geen consumentengaranties van toepassing op de Producten. Deze beperkte garantie komt ten goede aan de oorspronkelijke koper van het Product en kan niet worden overgedragen of toegewezen. Dit is de enige en exclusieve garantie die door RPB® wordt geboden en ALLE VOORWAARDEN EN STILZWIJGENDE GARANTIES (INCLUSIEF ELKE GARANTIE VAN VERKOOPBAARHEID OF GESCHIKTHEID VOOR EEN BEPAALD DOEL) WORDEN UITGESLOTEN EN UITGESLOTEN VAN DE GARANTIEDEKKING. De beperkte garantiedekking van RPB® is niet van toepassing op schade die voortvloeit uit een ongeval, oneigenlijk gebruik of verkeerd gebruik van de Producten, slijtage als gevolg van het normale gebruik van de Producten of het niet correct onderhouden van de Producten.

De beperkte garantiedekking van RPB® geldt vanaf de oorspronkelijke aankoopdatum van de Producten en is alleen van toepassing op gebreken die zich voor het eerst manifesteren en die binnen de garantieperiode aan RPB® worden gemeld. RPB® behoudt het recht om naar redelijke tevredenheid te bepalen of een geclaimd defect onder deze beperkte garantie valt.

Als er defect optreedt dat onder de garantie valt, zal RPB® naar eigen goeddunken het defecte Product (of een onderdeel van het product) repareren of vervangen. Deze 'reparatie of vervanging' oplossing is de enige en exclusieve remedie onder deze beperkte garantie en de aansprakelijkheid van RPB® onder deze beperkte garantie zal onder geen enkele omstandigheid de oorspronkelijke aankoopprijs voor de Producten (of het toepasselijke onderdeel) overschrijden. RPB® is niet verantwoordelijk voor incidentele of gevolgschade, inclusief gebruiksderving, onderhoud en andere kosten, en ALLE INCIDENTELE EN GEVOLGSCHADE ZIJN UITGESLOTEN EN NIET ERKEND door deze beperkte garantie. Neem contact op met RPB® voor garantieservice. Een bewijs van aankoop moet worden verstrekt om garantieservice te krijgen. Alle kosten van het terugzenden van de Producten naar RPB® voor garantieservice moeten door de koper worden betaald.

RPB® behoudt zich het recht voor om haar producten te verbeteren door wijzigingen in ontwerp of materialen aan te brengen zonder verplichtingen te hebben jegens kopers van eerder gefabriceerde Producten.

AANSPRAKELIJKHEID

RPB® Safety kan geen enkele aansprakelijkheid aanvaarden van welke aard dan ook die direct of indirect voortvloeit uit het gebruik of misbruik van RPB® Safety-producten, inclusief doeleinden waarvoor de producten niet zijn ontworpen. RPB® Safety is niet aansprakelijk voor schade, verlies of kosten als gevolg van het niet geven van advies of informatie of het geven van onjuist advies of informatie, al dan niet vanwege nalatigheid van RPB® Safety of die van zijn werknemers, agenten of onderaannemers.

NOTES

NOTES

OTHER PRODUCTS

ISO9001 CERTIFIED COMPANY

RPB® C40™ CLIMATE CONTROL

Looking for an advanced climate control device that can heat and cool your supplied air just by the slide of a lever? Look no further than the RPB® C40™. From the searing heat of an Arizona summer to a severe Scandinavian winter the RPB® C40™ will keep you comfortable.



AIRLINE FILTRATION

The RPB® RADEX® AIRLINE FILTER offers increased capacity, versatility and filtration. This optional equipment combines the versatility of either floor or wall mounting with increased filtration capacity, enabling customization to meet worker's needs and working environments.



AIR QUALITY MONITORING

Do you need an intelligent gas monitor that can give you complete confidence in the air you and your employees are breathing? The RPB® GX4® Gas Monitor has the ability to detect up to 4 gases simultaneously, giving you total peace of mind.



MAN-10

gvs-rpb.com | 1-866-494-4599

GVS | rpb

Protecting you for life's best moments.